MARUYAMA

Owner's/ Operator's Manual

Manual del propietario/ Operador

Manual do proprietario/ Operador

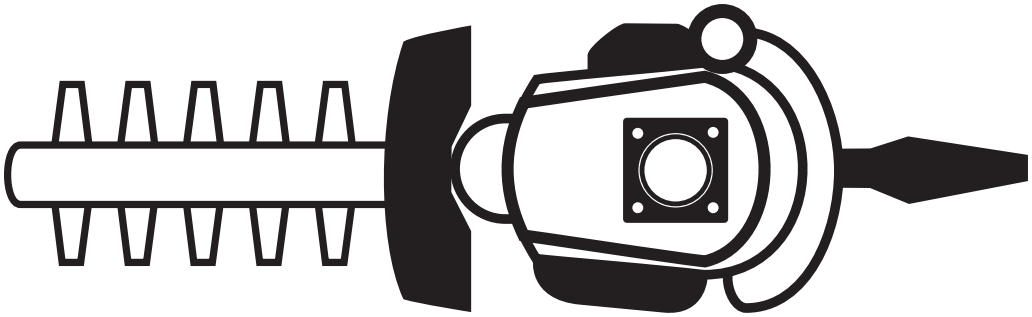

HT237D
HT238D
HT238DL

www.foreroagro.com

Completely read and understand this manual before using this product.

Lea y entienda todo el manual antes de utilizar este producto.

Leia inteiramente este manual e procure compreendê-lo antes de utilizar esta máquina.

ENGLISH

FOREWORD

This Owner's/ Operator's Manual is designed to familiarize the operator with the various features and component parts of the equipment and to assist you with the operation and maintenance of your new Hedge Trimmer.

It is essential that any operator of this Hedge Trimmer product reads and understands the contents of this manual before using the Hedge Trimmer.

Important safety instructions will be identified by the following safety symbol: ⚠

Failure to comply with the instructions in this manual may result in serious injury or death.

For additional assistance, contact any local authorized MARUYAMA dealer or Maruyama MFG., Inc.

ESPAÑOL

PREFACIO

Este Manual de propietario/ operador está diseñado para que el operador se familiarice con las diferentes funciones y piezas del equipo y para ayudarle en el manejo y mantenimiento de su nuevo cortasetos.

Es esencial que cualquier operador de este producto lea y entienda el contenido de este manual antes de utilizar el cortasetos.

El símbolo siguiente identificará las instrucciones de seguridad importantes: ⚠

El incumplimiento de las instrucciones de este manual puede provocar lesiones graves o la muerte. Para más ayuda, contacte con cualquier distribuidor local autorizado de MARUYAMA o con Maruyama MFG., Inc.

PORTUGUÊS

PREÂMBULO

Este manual de instruções foi concebido para familiarizar o operador com as diversas funcionalidades e componentes do equipamento e para o auxiliar no funcionamento e manutenção da sua nova máquina cortasebes.

É essencial que qualquer operador desta máquina corta-sebes leia e compreenda este manual antes de utilizá-la.

As instruções importantes de segurança estão identificadas pelo símbolo seguinte: ⚠

A não-observância das instruções contidas neste manual pode resultar em ferimentos graves ou morte. Para mais esclarecimentos, contacte na sua área qualquer agente autorizado MARUYAMA ou a própria Maruyama MFG., Inc.

www.foreroagro.com

TABLE OF CONTENTS/ SUMARIO/ ÍNDICE

FOREWORD/ PREFACIO/ PREÂMBULO 1

TABLE OF CONTENTS/ SUMARIO/ ÍNDICE 2

SAFETY INSTRUCTIONS/ INSTRUCCIONES DE SEGURIDAD/ INSTRUÇÕES DE SEGURANÇA 3

SPECIFICATIONS/ ESPECIFICACIONES/ ESPECIFICAÇÕES 4

PRODUCT DESCRIPTION/ DESCRIPCIÓN DEL PRODUCTO/ DESCRIÇÃO DO PRODUTO 5

MARKING/ ETIQUETAS DE ADVERTENCIA/ SINAIS 6

SYMBOL EXPLANATION/ EXPLICACIÓN DE LOS SÍMBOLOS/ EXPLICAÇÃO DOS SÍMBOLOS 7

SAFETY INSTRUCTIONS/ INSTRUCCIONES DE SEGURIDAD/ INSTRUÇÕES DE SEGURANÇA 8

OPERATOR SAFETY/SEGURIDAD DEL OPERADOR/ SEGURANÇA DO OPERADOR 8

POWER HEDGE TRIMMER SAFETY/ SEGURIDAD DEL LA MÁQUINA CORTASETOS/
SEGURANÇA DA MÁQUINA CORTA-SEBES 8

FUEL SAFETY/ SEGURIDAD DEL COMBUSTIBLE/ SEGURANÇA DO COMBUSTÍVEL 9

POWER HEDGE TRIMMER OPERATING SAFETY/
SEGURIDAD PARA EL FUNCIONAMIENTO DEL MAQUINA CORTASETOS/
SEGURANÇA NO FUNCIONAMENTO DA MÁQUINA CORTA-SEBES 9

BEFORE OPERATION/ ANTES DE EMPEZAR/ ANTES DE COMEÇAR 10

FUELING/ COMBUSTIBLE/ ABASTECIMENTO 10

ADJUSTING THE CUTTING BLADES/ AJUSTE DE LAS CUCHILLAS/ AJUSTANDO AS LÂMINAS DE CORTE 11

ROTATIONAL REAR HANDLE/ EMPUÑADURA GIRATORIA TRASERA/ PEGA ROTATIVA TRASEIRA 11

STARTING AND STOPPING PROCEDURE/ PROCEDIMIENTO DE ARRANQUE Y DETENCIÓN DEL MOTOR/
PROCEDIMENTOS DE ARRANQUE E PARAGEM 12

BEFORE STARTING THE ENGINE/ ANTES DE ARRANCAR EL MOTOR/
ANTES DO ARRANQUE DO MOTOR 12

STARTING THE ENGINE/ CÓMO ARRANCAR EL MOTOR/ ARRANQUE DO MOTOR 12

TO STOP THE ENGINE/ PARA APAGAR EL MOTOR/ PARA PARAR O MOTOR 12

CARBURETOR ADJUSTMENT/ AJUSTE DEL CARBURADOR/ AFINAÇÃO DO CARBURADOR 13

OPERATING THE POWER HEDGE TRIMMER/ FUNCIONAMIENTO DEL CORTASETO/
OPERAÇAÇÃO COM O CORTA-SEBES 13

REGULAR MAINTENANCE/ MANTENIMIENTO FRECUENTE/ MANUTENÇÃO REGULAR 14

AIR FILTER/ FILTRO DE AIRE/ FILTRO DE AR 14

FUEL FILTER/ FILTRO DEL COMBUSTIBLE/ FILTRO DE COMBUSTÍVEL 14

SPARK PLUG/ BUJÍA DE ENCENDIDO/ VELA DE IGNIÇÃO 15

CYLINDER COOLING FINS/ ALETAS DE REFRIGERACIÓN DEL CILINDRO/
ALETAS DE ARREFECIMENTO DO CILINDRO 15

LUBRICATION : GEARCASE AND BLADES/ LUBRICACIÓN: CÁRTER Y CUCHILLAS/
LUBRIFICAÇÃO: CAIXA DE ENGRENAGENS E LÂMINAS 16

STORAGE/ ALMACENAMIENTO/ ARMAZENAMENTO 16

EC DECLARATION OF CONFORMITY/
DECLARACIÓN CE DE CONFORMIDAD/
DECLARAÇÃO DE CONFORMIDADE DA CE ..... 17 - 19

ENGLISH

ESPAÑOL

PORTUGUÊS

www.foreroagro.com

ENGLISH

SAFETY INSTRUCTIONS

The warning system in This manual identifies potential hazards and has special safety messages that help you and others avoid personal injury, even death.

⚠ DANGER, **⚠ WARNING** and **⚠ CAUTION** signal words to identify the level of hazard.

⚠ DANGER: signals an extreme hazard that will cause serious injury or death if the recommended precautions are not followed.

⚠ WARNING: signals a hazard that may cause serious injury or death if the recommended precautions are not followed.

⚠ CAUTION: signals a hazard that may cause minor or moderate injury if the recommended precautions are not followed. Two other words are also used to highlight information. “Important” calls attention to special mechanical information and “Note” emphasizes general information worthy of special attention.

ESPAÑOL

INSTRUCCIONES DE SEGURIDAD

El sistema de advertencias de este manual identifica los riesgos potenciales y cuenta con mensajes de seguridad especiales que le ayudarán, a usted y a otras personas, a evitar lesiones personales e incluso la muerte.

⚠ PELIGRO, **⚠ ADVERTENCIA** y **⚠ PRECAUCIÓN** son palabras clave que identifican el nivel de peligro.

⚠ PELIGRO: indica un peligro extremo que causará lesiones graves o la muerte, si no se siguen las recomendaciones.

⚠ ADVERTENCIA: indica un peligro que puede provocar lesiones graves o la muerte, si no se siguen las precauciones recomendadas.

⚠ PRECAUCIÓN: indica un peligro que puede provocar lesiones moderadas o de poca importancia, si no se siguen las recomendaciones. También se utilizan otras dos palabras para resaltar la información. “Importante” llama la atención sobre la información mecánica especial y “Nota” subraya a información general merecedora de especial atención.

PORTUGUÊS

INSTRUÇÕES DE SEGURANÇA

O sistema de aviso neste manual identifica potenciais perigos e inclui mensagem especiais de segurança que o ajudam a si e aos outros a evitar ferimentos pessoais e mesmo a morte.

⚠ PERIGO, **⚠ AVISO** e **⚠ ATENÇÃO** são palavras de aviso que identificam o nível de perigo.

⚠ PERIGO: assinala um perigo extremo que causa ferimentos ou a morte se as precauções recomendadas não forem seguidas.

⚠ AVISO: assinala um perigo que pode causar um ferimento grave ou a morte se as precauções recomendadas não forem seguidas.

⚠ ATENÇÃO: assinala um perigo que pode causar ferimentos menores ou moderados se as precauções recomendadas não forem seguidas. Duas outras palavras são igualmente empregues para evidenciar informações. “Importante” chama a atenção para informações mecânicas especiais e “Nota” sublinha informações gerais dignas de atenção especial.

www.foreroagro.com

SPECIFICATIONS/ ESPECIFICACIONES/ ESPECIFICAÇÕES

Model/ Modelo/ Modelo	HT237D	HT238D	HT238DL
Dimensions L x W x H/ Dimensiones Largo x Ancho xAlto/ Dimensões C x L x A	1010 × 250 × 200mm	1045 × 255 × 200mm	1185 × 255 × 200mm
Dry Weight(without grease)/ Peso en seco(sin grasa)/ Peso sem combustível(sem graxa)	4,8 kg	5,0 kg	5,2 kg
Total Weight (With fuel and cover)/ Peso total (con combustible y cubierta)/ Peso total (Com combustível e tampa)	5,2 kg	5,5 kg	5,7 kg
Blade Length/ Longitud de la cuchilla/ Comprimento da lâmina	600mm	600mm	750mm
Rear Handle/ Empuñadura trasera/ Pega traseira	Rotational/ Giratoria/ Rotativa		
Engine Model/ Modelo de motor/ Modelo do motor	HE232		
Engine Displacement/ Desplazamiento del motor/ Deslocação do motor	22.5cm^3		
Fuel Tank Capacity/ Capacidad del depósito de combustible/ Capacidade do depósito de combustível	0.4L		
Carburetor/ Carburador/ Carburador	Walbro Diaphragm Type/ Tipo diafragma Walbro/ Tipo Diafragma Walbro		
Ignition System/ Sistema de encendido/ Sistema de ignição	Solid State/ Estado sólido/ Estado sólido		
Spark Plug:/ Bujía de encendido:/ Vela de ignição: Make/ Marca/ Fabrico Type/ Tipo/ Tipo	NGK BPMR8Y		
Electrode Gap/ Separación de las puntas del electrodo/ Abertura de eléctrodos	0,6~0,7mm		
Fuel Mixture:/ Mezcla de combustible:/ Mistura de combustível:	Use only non-leaded regular petrol. two-stroke oil mix 50~25:1 ratio must be approved for air-cooled engines. Utilice sólo gasolina normal sin plomo. La proporción 50~25:1 de mezcla de aceite de dos tiempos debe ser aprobada para motores refrigerados por aire. Utilize apenas gasolina normal sem chumbo. É necessária aprovação para a mistura de óleo de 2 tempos na proporção de 50~25:1, destinada a motores de arrefecimento a ar.		
Starter/ Arrancador/ Arrancador	Nomal/ Nomal/ Nomal	Reverse 2 Start ※1/ Arranque 2 Inverso ※1/Arranque 2 Inverso ※1	
Measured maximum engine power Potencia máxima medida del motor Potência máxima medida do motor	0,77kW		
Warranted maximum engine power Potencia máxima garantizada del motor Potência máxima autorizada do motor	0,61kW		
Guaranteed Sound Power Level Nivel de potencia sonora garantizado Nível de potência sonora garantido pelo fabricante (10000rpm:racing)/ (10000rpm: acelerado)/ (10000rpm:acelerado)	109dB(A)	109dB(A)	109dB(A)
Vibration Level/ Nivel de vibración/ Nível de vibração Front Handle/ Empuñadura derecha (delantera)/ Pega direita (frontal) Rear Handle/ Empuñadura izquierda (trasera)/ Pega esquerda (traseira) (10000rpm:racing)/ (10000rpm: acelerado)/ (10000rpm:acelerado)	13m/s^2 8m/s^2	13m/s^2 5m/s^2	13m/s^2 5m/s^2
CO_2 ※2	1554 g/kwh		

※1 Reverse 2 Start
CAUTION! Please do not disassemble recoil starter by yourself. For service, please contact to appointed dealer.
※2 CO_2
This CO_2 measurement results from testing over a fixed test cycle under laboratory conditions a(n) (parent) engine representative of the engine type (engine family) and shall not imply or express any guarantee of the performance of a particular engine.

※1 Arranque 2 Inverso
PRECAUCIÓN! No desmonte el arrancador de cuerda por si solo. Para asistencia técnica, contacte con el distribuidor autorizado.
※2 CO_2
La presente medición de CO_2 es el resultado de ensayos realizados durante un ciclo de ensayo fijo en condiciones de laboratorio con un motor (de referencia) representativo del tipo de motor (familia de motores) de que se trate y no constituye garantía alguna ni implícita ni expresa del rendimiento de un motor concreto.

※1 Arranque 2 Inverso
CUIDADO! Não desmonte por sua iniciativa o rebobinador da corda de arranque. Para assistência técnica, queira contactar um representante designado.
※2 CO_2
A presente medição de CO_2 resulta do ensaio, durante um ciclo de ensaio fixo em condições de laboratório, realizado com um motor (precursor) representativo do tipo de motor (família de motores) e não implica nem expressa qualquer garantia do desempenho de um motor específico.

PRODUCT DESCRIPTION/ DESCRIPCIÓN DEL PRODUCTO/ DESCRIÇAO DO PRODUTO

MODELS/ MODELOS/ MODELOS:
HT237D

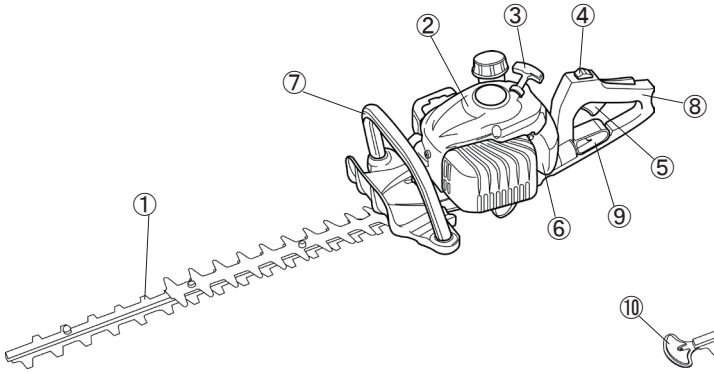

MODELS/ MODELOS/ MODELOS:
HT238D, HT238DL

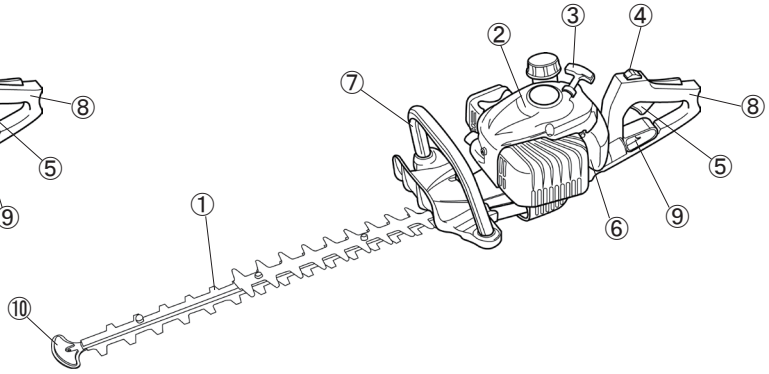

REAR HANDLE
EMPUÑADURA TRASERA
PEGA TRASEIRA

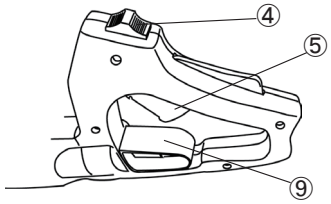

ENGLISH

PRODUCT DESCRIPTION

1. Blade
2. Engine
3. Starter Grip
4. Stop Switch
5. Throttle Trigger
6. Fuel Tank
7. Front Handle
8. Rear Handle
9. Lock Lever
10. Tip guard

ESPAÑOL

DESCRIPCIÓN DEL PRODUCTO

1. Cuchilla
2. Motor
3. Empuñadura del Arrancador
4. Interruptor de Parada
5. Gatillo del Acelerador
6. Depósito de Combustible
7. Empuñadura Delantera
8. Empuñadura Trasera
9. Palanca de Bloqueo
10. Protección de la boguill

PORTUGUÊS

DESCRIÇÃO DO PRODUTO

1. Lâmina
2. Motor
3. Pega do Arrancador
4. Comutador de Paragem
5. Gatilho Regulador
6. Depósito de Combustível
7. Pega Frontal
8. Pega Traseira
9. Patilha de Bloqueio
10. Ponta Gusard

MARKING/ ETIQUETAS DE ADVERTENCIA/ SINAIS

HT237D

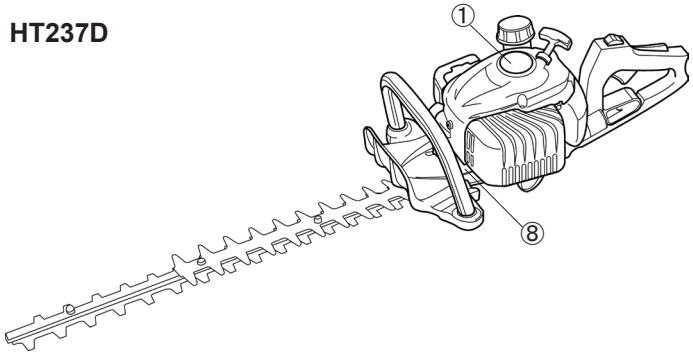

HT237D, HT238D, HT238DL

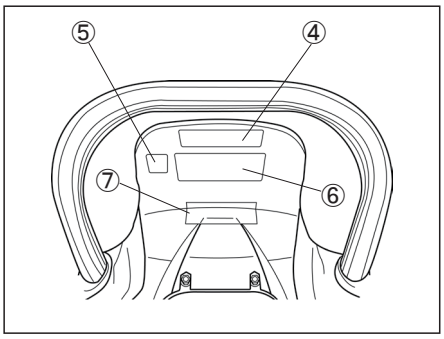

HT238D, HT238DL

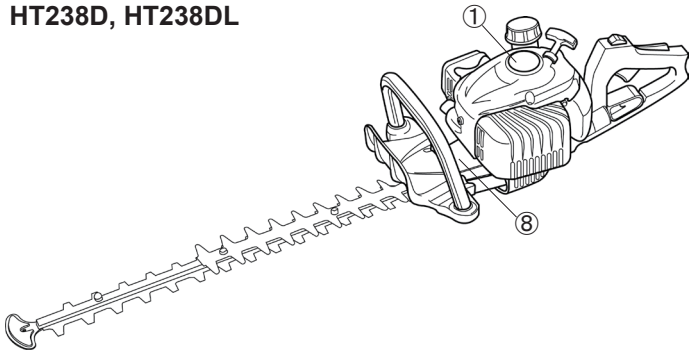

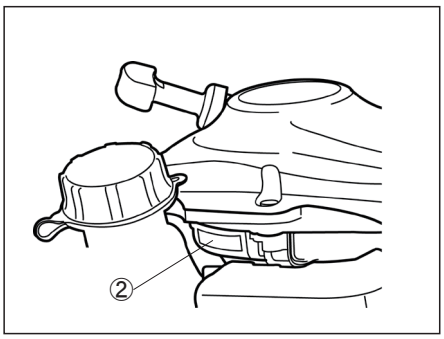

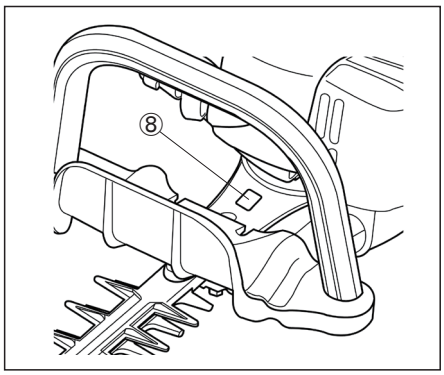

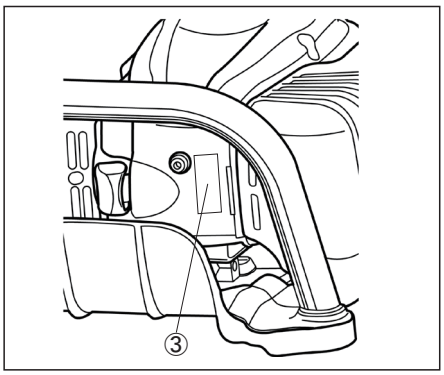

③

THE STATUTORY MARKING
MARUYAMA MFG. CO., INC.
FAMILY:2625 NUMBER:HE232
e13SHA2/P V-0275 DATE:YYYY/MM

⑤

⑥

CE
Authorized Representative
Obelis s.a. (O.E.A.R.C)
Bd. General Wahis. 53, B-1030
Brussels, Belgium
MARUYAMA MFG. CO., INC.
4-15. UCHIKANDA 3-CHOME.CHIYODA-KU.TOKYO. JAPAN
:Manufacturer YEAR OF CONSTRUCTION:2018

④

⑧

1. MODEL NAME/ NOMBRE DEL MODELO/ NOME DO MODELO
2. SERIAL No. (STAMPED)/ N° DE SERIE. (ESTAMPADO)/ N° DE SÉRIE (ESTAMPADO)
3. Approved EC emission/ Conforme a la normativa CE de emisiones/ Emissão de EC aprovada
4. See SYMBOL EXPLANATION/ Consultar la EXPLICACIÓN DE LOS SÍMBOLOS/ Ver EXPLICAÇÃO DOS SÍMBOLOS
5. GUARANTEED SOUND POWER LEVEL/ NIVEL DE POTENCIA DE SONIDO GARANTIZADA/ NÍVEL DE POTÊNCIA SONORA GARANTIDO PELO FABRICANTE
6. CE marking/ Marcado CE/ Marcação CE
7. Lubricate 15H/ Lubrifique 15H/ Lubrifique 15H
8. See SYMBOL EXPLANATION/ Consultar la EXPLICACIÓN DE LOS SÍMBOLOS/ Ver EXPLICAÇÃO DOS SÍMBOLOS

www.foreroagro.com

SYMBOL EXPLANATION/ EXPLICACIÓN DE LOS SÍMBOLOS/ EXPLICAÇÃO DOS SÍMBOLOS

ENGLISH

Read and understand this Owner's/ Operator's Manual before using this product.

Lea y entienda el manual de propietario/ operador antes de utilizar este producto.

Leia e procure compreender este Manual de Instruções antes de utilizar esta máquina.

Fire Danger: Petrol is highly flammable. Never add fuel to the Hedge Trimmer with a running or hot engine. Do not smoke or place any sources of heat in the vicinity of the fuel.

Peligro de incendio: La gasolina es altamente inflamable. Nunca agregue combustible al cortasetos mientras el motor está en marcha o caliente. No fume ni coloque ninguna fuente de calor cerca del combustible.

Perigo de incêndio: A gasolina é altamente inflamável. Nunca ponha combustível na corta-sebes com o motor quente ou a funcionar. Não fume nem coloque objectos quentes nas proximidades do combustível.

Breathing exhaust fumes can cause death. Never start or run the engine inside a close room or building.

Respirar gases de combustión puede provocar la muerte. Nunca arranque o haga funcionar el motor dentro de una habitación cerrada o de un edificio.

A inspiração dos fumos do escape pode causar a morte. Nunca ponha o motor a funcionar num local fechado.

ESPAÑOL

Hot Surface Warning: Contact may cause burns. During use and for some time after stopping the engine, the engine and the gearcase are very hot. Do not touch engine components such a cylinder, muffler and engine covers and gearcase until the engine has cooled to ambient temperature.

Advertencia: Superficie caliente: El contacto puede provocar quemaduras. El motor y el cárter están muy calientes durante el uso y durante algún tiempo después de apagar el motor. No toque los componentes del motor como el cilindro, el silenciador, las cubiertas del motor y el cárter hasta que el motor se haya enfriado hasta alcanzar la temperatura ambiente.

Atenção às superfícies quentes: O contacto pode causar queimaduras. Durante a utilização e algum tempo depois da paragem do motor, tanto este como a caixa de engrenagens ficam muito quentes. Não toque nas peças do motor, tais como o cilindro, o silenciador, a cobertura e a caixa de engrenagens, até que o motor tenha arrefecido à temperatura ambiente.

PORTUGUÊS

Always use:
• A protective helmet.
• Ear protection.
• Protective glasses or visor.

Utilice siempre:
• Un casco protector.
• Protección para los oídos.
• Gafas protectoras o visor.

Utilize sempre:
• Um capacete protector.
• Uma protecção para os ouvidos.
• Óculos protectores ou viseira.

SAFETY INSTRUCTIONS ⚠
INSTRUCCIONES DE SEGURIDAD ⚠
INSTRUÇÕES DE SEGURANÇA ⚠

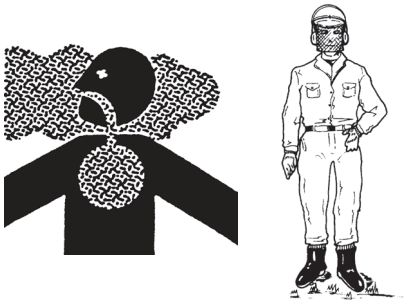

ENGLISH

OPERATOR SAFETY

1. Read and understand this Owner's/Operator's Manual before using this product. Be thoroughly familiar with the proper use of this product.
2. Always wear eye protection.
3. Wear hearing protection.
4. Always wear heavy long pants, boots and gloves. Do not wear loose clothing, jewelry, short pants, sandals or go barefoot. Secure hair so it is above shoulder length.
5. Never operate this Hedge Trimmer when you are tired, ill, under the influence of alcohol, drugs or medication.
6. Never start or run the engine inside a closed room or building. Breathing exhaust fumes can cause death.
7. Keep handles clean of oil, fuel and dirt.

POWER HEDGE TRIMMER SAFETY

1. Shut off the engine and wait unit the cutting blades have completely stopped moving before checking, maintenance or working on the Hedge Trimmer. Shut off the engine before leaving the Hedge Trimmer unattended.
2. Inspect the Hedge Trimmer before each use. Replace damaged parts. Check for fuel leaks. Make sure all fasteners are in place and tightened securely. Follow the maintenance instructions provided on page 14 to 16 of this manual.
3. Inspect the Hedge Trimmer cutting blades and guide. Replace any parts that are cracked, chipped, damaged or excessively worn cutting device before using the Power Hedge Trimmer.
4. Never use replacement parts that are not approved by MARUYAMA.
5. Maintain the Hedge Trimmer in accordance with the recommended maintenance intervals and procedures in the maintenance section, pages 14 to 16.
6. If running problems or excessive vibration occur, stop immediately and inspect the unit for the cause. If the cause cannot be determined or is beyond your ability to correct, return the Hedge Trimmer to your servicing dealer for repair.
7. Never use the Hedge Trimmer if handles are damaged or handle fasteners are loose. Always make sure all fasteners (nuts and bolts) are installed and properly tightened.
8. Never use a machine that has been modified so that it no longer corresponds with the original design.
9. Do not attempt to repair the Hedge Trimmer unless you are qualifie to do so.
10. When transporting or storing the Hedge Trimmer always fit the blade shield.
11. Stop the Hedge Trimmer if the cutting mechanism hits a foreign material or if the hedge trimmer produces an abnormal vibration sound. Disconnect the spark plug wire from the spark plug and take the following steps;
    - Inspect damages, check the loosing parts, and tighten the bolts.
    - Any damaged parts must be replaced or repaired with genuine parts.
12. To reduce the risk of fire, keep the engine and muffler free of debris, leaves and excessive lubricant.

ESPAÑOL

SEGURIDAD DEL OPERADOR

1. Antes de utilizar el producto, lea y entienda este manual de propietario/ operador. Familiarícese con el uso adecuado de este producto.
2. Use siempre protección ocular.
3. Emplee protección auditiva.
4. Vista siempre pantalones largos, botas y guantes resistentes. No lleve prendas sueltas, joyas, pantalones cortos, sandalias ni ande descalzo. Recójase el pelo para que no caiga por debajo de los hombros.
5. Nunca utilice el cortasetos cuando esté cansado, enfermo, bajo la influenci del alcohol, drogas o medicación.
6. Nunca arranque ni utilice el motor dentro de una habitación cerrada o de un edificio Respirar gases de combustión puede ocasionar la muerte.
7. Mantenga las empuñaduras limpias de aceite, combustible y suciedad.

SEGURIDAD DEL LA MÁQUINA CORTASETOS

1. Desconecte el motor y espere a que las cuchillas se detengan por completo antes de realizar cualquier comprobación, mantenimiento o intervención en la máquina. Detenga el motor antes de dejar desatendido el cortasetos.
2. Antes de cada uso, inspeccione el cortasetos, sustituya las piezas dañadas y compruebe que no haya fugas de combustible. Asegúrese de que todos los cierres están bien colocados y sujetos. Siga las instrucciones de mantenimiento proporcionadas en las páginas 14 a 16 de este manual.
3. Inspeccione las cuchillas y la guía del cortasetos. Sustituya cualquier pieza que esté rota, agrietada, dispositivo de corte excesivamente desgastado, o dañada antes de utilizar la máquina.
4. Nunca utilice piezas de repuesto no aprobadas por MARUYAMA.
5. Realice el mantenimiento del cortasetos en los períodos recomendados y según los procedimientos detallados en el apartado "Mantenimiento" (páginas 14 a 16).
6. Si registra problemas de funcionamiento o una vibración excesiva, detenga inmediatamente la unidad e inspecciónela para averiguar el motivo. Si no puede determinar la causa, o no es capaz de arreglarlo, devuelva el cortasetos al distribuidor para que lo repare.
7. Nunca utilice el cortasetos si las empuñaduras están dañadas o si los cierres de la empuñadura están flojos Asegúrese siempre de que todos los cierres (tuercas y tornillos) están correctamente instalados y apretados.
8. Nunca utilice una máquina que haya sido modificada de modo que ya no corresponda con el diseño original.
9. No intente reparar el cortasetos a menos que esté debidamente cualificado
10. Coloque siempre la protección de la cuchilla cuando transporte o almacene el cortasetos.
11. Detenga la recortadora de setos si el mecanismo de corte golpea un material extraño o si la recortadora de setos produce un sonido de vibración anormal. Desconecte el cable de la bujía de la bujía y siga los siguientes pasos
    - Inspeccione el daño, verifique que las piezas no estén flojas y apriete los pernos.
    - Quaisquer peças danificadas devem ser substituídas ou reparadas com peças genuínas.
12. Para reducir el riesgo de incendio, mantenga el motor y el silenciador libres de escombros, hojas y lubricante excesivo.

PORTUGUÊS

SEGURANÇA DO OPERADOR

1. Leia e procure compreender este Manual de Instruções antes de utilizar esta máquina. Familiarize-se minuciosamente com a sua utilização adequada.
2. Ponha sempre uma protecção para os olhos.
3. Use uma protecção para os ouvidos.
4. Vista sempre calças compridas e fortes, botas e luvas. Não use roupa solta, adornos, calças curtas, sandálias ou pés descalços. Prenda o cabelo de modo a fica acima dos ombros.
5. Nunca trabalhe com esta corta-sebes se estiver cansado, doente ou sob a influênci do álcool ou medicamentos.
6. Nunca ponha o motor a funcionar num local fechado. A inspiração dos fumos do escape pode causar a morte.
7. Mantenha as mãos limpas, sem óleo, combustível ou outra sujidade.

SEGURANÇA DA MÁQUINA CORTA-SEBES

1. Desligue o motor e espere até que as lâminas de corte tenham parado completamente antes de fazer qualquer verificação, manutenção ou intervenção na máquina.

   Pare o motor antes de deixar o aparador de sebes sem supervisão.
2. Inspeccione a corta-sebes antes de cada utilização. Substitua as partes danificadas Verifiqu se há fugas de combustível. Certifique-s de que todos os fechos estão no lugar e convenientemente apertados. Siga as instruções de manutenção fornecidas nas páginas 14 a 16 deste manual.
3. Inspecione as lâminas de corte e a guia da corta-sebes. Substitua todas as peças que estiverem rachadas, dispositivo de corte excessivamente desgastado, lascadas ou danificadas antes de utilizar a corta-sebes.
4. Nunca utilize peças sobresselentes que não tenham sido aprovadas pela MARUYAMA.
5. Mantenha a corta-sebes em conformidade com o programa de manutenção e com os procedimentos descritos na respectiva secção, nas páginas 14 a 16.
6. Se ocorrerem problemas de funcionamento ou vibração excessiva, páre imediatamente e inspeccione a máquina para apurar a causa do problema. Se a causa não puder ser determinada ou se a sua resolução não estiver ao seu alcance, devolva a máquina corta-sebes ao representante local para reparação.
7. Nunca utilize a corta-sebes se as pegas estiverem danificada ou se os seus parafusos de aperto estiverem frouxos. Certifique-s sempre de que todos os apertos (parafusos e porcas) estão correctamente colocados e ajustados.
8. Nunca utilize uma máquina que tenha sido modificad e que não esteja em conformidade com a concepção original.
9. Não tente consertar a corta-sebes a menos que seja pessoa qualificad para isso.
10. Ao transportar ou guardar a corta-sebes coloque sempre a lâmina na baínha.
11. Pare Corta-sebes se o mecanismo de corte atingir um material estranho ou se o cortador de sebes produzir um som anormal de vibração. Desconecte o fio da vela de ignição e siga os seguintes passos
    - Inspecione os danos, verifique se há peças soltas e aperte os parafusos.
    - Quaisquer peças danificadas devem ser substituídas ou reparadas com peças genuínas.
12. Para reduzir o risco de incêndio, mantenha o motor e o silencioso livres de detritos, folhas e lubrificante em excesso.

www.foreroagro.com

WIPE UP ANY FUEL SPILLAGE
LÍMPIE LAS SSAPICADURAS DE COMBUSTIBLE
ESFREQUE PARA CIMA QUALQUER SPILLAGE DE COMBUSTÍVEL

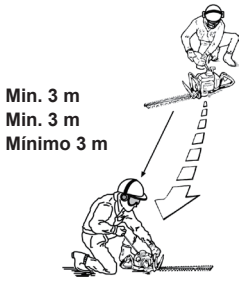

ENGLISH

FUEL SAFETY

1. Petrol is highly flammable and must be handled and stored carefully. Use a container approved for storing petrol and/or fuel/oil mixture.
2. Mix and pour fuel outdoors and where there are no sparks or flames.
3. Do not smoke near fuel or the Hedge Trimmer or while using the Hedge Trimmer.
4. Do not overfil the fuel tank. Stop fillin 10-20 mm from the top of the tank.
5. Wipe up any spilled fuel before starting the engine.
6. Move the Hedge Trimmer at least 3 m away from the fueling location before starting the engine.
7. Do not remove the Hedge Trimmer fuel tank cap while the engine is running or immediately after stopping the engine.
8. Allow the engine to cool before refueling.
9. Empty the fuel tank before storing the Hedge Trimmer. Fuel should be emptied after each use. Fuel left in the tank may leak during storage. If the fuel tank is drained, this should be done outdoors.
10. Store fuel and Hedge Trimmer away from open flame sparks and excessive heat. Make sure fuel vapors cannot reach sparks or open flame from water heaters, furnaces, electric motors, etc. Always allow the hedge trimmer to cool down before storing.
11. Always replace and securely tighten the fuel cap after refueling.

POWER HEDGE TRIMMER OPERATING SAFETY

1. THIS HEDGE TRIMMER CAN CAUSE SERIOUS INJURIES. Read the instructions carefully. Be familiar with all controls and the proper use of the Hedge Trimmer.
2. Never allow children to operate the Hedge Trimmer. It is not a toy.
3. Keep the area of operation clear of all persons, particularly small children and pets.
4. The Hedge Trimmer blades are extremely sharp. Do not put hands or feet near or under any moving parts. Keep body clear at all times.
5. Use the Hedge Trimmer only in daylight or good artificial light.
6. Inspect your work area before you begin. Remove string, rope or similar materials which can become entangled in the Hedge Trimmer blades.
7. Avoid hidden hazards. Watch for hidden objects within your working area, such as chain link fencing, cables, wires, telephone and power lines.
8. Never operate the Hedge Trimmer without proper guards or other protective safety devices in place.
9. Keep a firm footing and balance. Do not over-reach. Do not operate the Hedge Trimmer while standing on a ladder or similar temporary support.
10. Use the right tool for the job. Do not use the Hedge Trimmer for any job that is not recommended by the manufacturer.
11. While operating the Hedge Trimmer be always sure of a safe and secure operating position. Do not over reach.
12. To reduce fire hazard keep engine and silencer free of debris, leaves, and dry materials. Always wipe away spilled fuel and excessive lubricant before starting.
13. Always use two hands to operate the Hedge Trimmer.
14. Always be aware of your surroundings and stay alert for possible hazards that you may not hear due to the noise of the machine.
15. Know how to stop the machine quickly in an emergency. (See to stop the engine in STARTING AND STOPPING PROCEDURE SECTION.)
16. Beware of overhead power lines.

ESPAÑOL

SEGURIDAD DEL COMBUSTIBLE

1. La gasolina es altamente inflamabl y debe ser manipulada y almacenada cuidadosamente. Utilice un contenedor aprobado para almacenar gasolina o mezclas de combustible y aceite.
2. Mezcle y eche el combustible en el exterior y donde no haya chispas ni llamas.
3. No fume cerca del combustible ni del cortasetos. No fume mientras lo utilice.
4. No llene el depósito de combustible en exceso. Pare de llenarlo a 10-20 mm. de la parte superior del depósito.
5. Antes de arrancar el motor, limpie el combustible derramado.
6. Antes de arrancar el motor, aléjese unos 3 m del lugar en donde almacena el combustible.
7. No quite la tapa del depósito de combustible del cortasetos mientras el motor esté en marcha o inmediatamente después de parar el motor.
8. Deje enfriar el motor antes de repostar.
9. Vacíe el depósito de combustible antes de guardar el cortasetos. Debería vaciar el combustible después de cada uso, ya que podría verterse durante el período de almacenamiento. Al vaciar el tanque de combustible, esto debe hacerse al aire libre.
10. Guarde tanto el combustible como el cortasetos alejados de las llamas, chispas y de calor excesivo. Asegúrese de que los vapores del combustible no pueden alcanzar las chispas o las llamas de los calentadores, calderas, motores eléctricos, etc. Siempre permita que el cortasetos se enfríe antes de guardarlo.
11. Siempre reemplace y ajuste firmemente la tapa del combustible después de repostar.

SEGURIDAD PARA EL FUNCIONAMIENTO DEL MAQUINA CORTASETOS

1. ESTE CORTASETOS PUEDE OCASIONAR LESIONES GRAVES. Lea las instrucciones cuidadosamente. Familiarícese con todos los controles y el uso correcto del cortasetos.
2. Jamás permita que los niños empleen el cortasetos. No es un juguete.
3. Mantenga a todas las personas alejadas de la zona de trabajo, especialmente, a niños y animales.
4. Las cuchillas del cortasetos están extremadamente afiladas No ponga las manos o los pies cerca o debajo de las partes en movimiento. Mantenga el cuerpo alejado en todo momento.
5. Use el cortasetos sólo de día o con iluminación artificia adecuada.
6. Inspeccione la zona de trabajo antes de comenzar. Retire hilos, cuerdas o materiales similares que se pueden enredar en las cuchillas del cortasetos.
7. Evite peligros ocultos. Mire si hay objetos ocultos en la zona de trabajo, como alambradas de tela metálica, cables, alambres, líneas telefónicas y de electricidad.
8. Nunca use el cortasetos sin las protecciones adecuadas o sin colocar otros dispositivos de seguridad.
9. Mantenga una posición firm y el equilibrio. No se estire demasiado. No emplee el cortasetos mientras esté subido a una escalera o a un soporte temporal similar.
10. Utilice la herramienta adecuada para el trabajo. No emplee el cortasetos para cualquier tarea no recomendada por el fabricante.
11. Asegúrese de mantener siempre una posición de funcionamiento firme y segura mientras emplee el cortasetos. No se estire demasiado.
12. Para reducir el riesgo de incendio, mantenga el motor y el silenciador libres de detritus, hojas y materiales secos. Antes de arrancar limpie siempre el combustible derramado y el exceso de lubricante.
13. Utilice siempre ambas manos para manejar el cortasetos.
14. Preste siempre atención a su entorno y manténgase alerta ante los posibles peligros que puedan pasar inadvertidos debido al ruido de la máquina.
15. Sepa cómo detener la máquina rápidamente en una emergencia. (Para información acerca de cómo detener el motor, consulte el apartado PROCEDIMIENTOS DE ARRANQUE Y DETENCIÓN DEL MOTOR).
16. Tenga cuidado con las líneas eléctricas aéreas.

PORTUGUÊS

SEGURANÇA DO COMBUSTÍVEL

1. A gasolina é altamente inflamáve e deve ser manuseada e guardada com todo o cuidado. Utilize um contentor aprovado para guardar a gasolina e/ou a mistura de combustível.
2. Faça a mistura do combustível e o seu envasilhamento ao ar livre e onde não haja lume nem fontes de ignição.
3. Não fume perto do combustível ou da máquina, ou enquanto estiver a utilizá-la.
4. Não encha excessivamente o depósito de combustível. Páre de encher quando o combustível estiver aprox. entre 10-20 mm da abertura do depósito.
5. Limpe todo o combustível derramado antes de pôr a máquina a funcionar.
6. Ponha a corta-sebes pelo menos a 3m de distância do local de abastecimento antes de fazer arrancar o motor.
7. Não retire a tampa do depósito de combustível da corta-sebes enquanto o motor estiver a trabalhar ou imediatamente após a sua paragem.
8. Deixe o motor arrefecer antes de reabastecer.
9. Esvazie o depósito de combustível antes de guardar a corta-sebes. O combustível deve ser esvaziado depois de cada utilização. O combustível deixado no depósito pode vazar durante o período de armazenamento. Se o tanque de combustível for drenado, isso deve ser feito ao ar livre.
10. Guarde o combustível e a corta-sebes longe de chamas, fontes de ignição ou calor excessivo. Certifique-s de que os vapores do combustível não chegam a fontes de ignição ou chamas provenientes de esquentadores, fornos, motores eléctricos, etc. Sempre deixe o aparador de sebes esfriar antes de guardá-lo.
11. Sempre substitua e aperte firmemente a tampa de combustível após o reabastecimento.

SEGURANÇA NO FUNCIONAMENTO DA MÁQUINA CORTA-SEBES

1. ESTA MÁQUINA CORTA-SEBES PODE CAUSAR FERIMENTOS GRAVES. Leia cuidadosamente as instruções. Familiarize-se com todos os controlos e com a correcta utilização da corta-sebes.
2. Nunca permita que a corta-sebes seja utilizada por crianças. Não é um brinquedo.
3. Não permita a aproximação de estranhos à área de trabalho, especialmente crianças e animais.
4. As lâminas da corta-sebes são extremamente afiadas Não ponha as mãos ou os pés debaixo ou próximo das partes móveis. Mantenha sempre o corpo desimpedido.
5. Utilize a corta-sebes apenas à luz do dia ou com boa luz artificial
6. Inspeccione a sua área de trabalho antes de começar. Retire fios cordas ou materiais similares que possam agarrar-se às lâminas da corta-sebes.
7. Evite os riscos ocultos. Veja se há objectos ocultos na área de trabalho, tais como vedações de rede, cabos, arames, fio de telefone e de electricidade.
8. Nunca trabalhe com a corta-sebes sem as adequadas protecções ou sem outros acessórios de segurança.
9. Mantenha-se em posição estável e equilibrada. Não facilite. Não trabalhe com a corta-sebes se estiver num escadote ou em cima de outro suporte temporário.
10. Utilize a ferramenta certa para o trabalho. Não utilize a corta-sebes para qualquer trabalho que não seja recomendado pelo fabricante.
11. Enquanto estiver a lidar com a corta-sebes, certifique-s sempre de que está numa firm e segura posição de trabalho. Não facilite.
12. Para reduzir o risco de incêndio, mantenha o motor e o silenciador limpos e livres de detritos, folhas e outros resíduos secos. Antes de começar, limpe sempre o combustível derramado e o excesso de lubrificante
13. Utilize sempre as duas mãos para trabalhar com a corta-sebes.
14. Esteja sempre atento ao que o rodeia e aos perigos que lhe poderão passar desapercebidos por causa do ruído da máquina.
15. Saiba como parar a máquina rapidamente numa emergência. (Veja como parar a máquina na secção de PROCEDIMENTOS DE ARRANQUE E PARAGEM).
16. Cuidado com linhas aéreas de energia.

www.foreroagro.com

Petrol Gasolina Gasolina	Two-stroke oil/ Aceite para motores de dos tiempos/ Óleo de 2 Tempos	
	50:1	25:1
	ISO-L-EGC/ EGD, JASO class FC/ FD, or equivalent two-stroke oil ISO-L-EGC/ EGD, JASO clase FC/ FD, o aceite para motores de dos tiempos equivalents ISO-L-EGC/ GD, JASO FC/ FD clase, o aceite de para Motores de dos tiempos equivalentes	ISO-L-EGB, JASO class FB, or equivalent two-stroke oil ISO-L-EGB, JASO clase FB, o aceite para motores de dos tiempos equivalentes ISO-L-EGB, JASO FB clase, o aceite de para Motores de dos tiempos equivalentes
1 litre 1 litro 1 litro	20 mL	40 mL
2 litres 2 litros 2 litros	40 mL	80 mL
5 litres 5 litros 5 litros	100 mL	200 mL

BEFORE OPERATION

FUELING

DANGER! The following precautions will lessen the risk of fire.
1. Do not smoke near fuel.
2. Mix and pour fuel outdoors and where there are no sparks or flames
3. Always shut off the engine before refueling. Never remove the Hedge Trimmer fuel tank cap while the engine is running or immediately after stopping the engine.
4. Always open the fuel tank cap slowly to release any possible pressure inside the tank.
5. Do not overfil the fuel tank. Stop fillin 10-20 mm from the top of the tank.
6. Tighten the tank fuel cap carefully but firmly after refilling.
7. Wipe up any spilled fuel before starting the engine.
8. Move the Hedge Trimmer at least 3 m away from the fueling location and fuel storage container before starting the engine.

FUEL: MIXING PETROL AND OIL

IMPORTANT: The engine used on this Hedge Trimmer is of a two-stroke design. The internal moving parts of the engine, i.e., crankshaft bearings, piston pin bearings and piston to cylinder wall contact surfaces, require oil mixed with the petrol for lubrication. Failure to add oil to the petrol or failure to mix oil with the petrol at the appropriate ratio will cause major engine damage which will void your warranty. For your fuel premix, only use a quality oil designed for two-stroke air-cooled engine.

FUEL MIXTURE CHART

Refor to the chart above.

MIXING INSTRUCTIONS:

Always mix fuel and oil in a clean container approved for petrol. Mark the container to identify it as fuel mix for the Hedge Trimmer. Use regular unleaded petrol and fill the container with half the required amount of petrol. Pour the correct amount of oil into the container then add the remaining amount of petrol.

Close the container tightly and shake it momentarily to evenly mix the oil and the petrol before filling the fuel tank on the Hedge Trimmer.

When refilling the Hedge Trimmer fuel tank, clean around the fuel tank cap to prevent dirt and debris for entering the tank during cap removal. Always shake the premix fuel container momentarily before filling the fuel tank.

Always use a spout or funnel when fueling to reduce fuel spillage. Only fill the tank to within 10-20 mm from the top of the tank. Avoid filling to the top of the tank filler neck.

NOTE:
1. Never mix petrol and oil directly in the Hedge Trimmer fuel tank.
2. Do not use National Marine Manufacturer's Association (NMMA) or BIA certified oils. This type of two-stroke engine oil does not have the proper additives for air-cooled, two-stroke engines and can cause engine damages.
3. Do not use automotive motor oil. This type of oil does not have the proper additives for air-cooled, two-stroke engines and can cause engine damage.

ENGLISH

ANTES DE EMPEZAR

COMBUSTIBLE

PELIGRO! Las precauciones siguientes reducirán el riesgo de incendio.
1. No fume cerca del combustible.
2. Mezcle y eche el combustible en el exterior, donde no haya chispas ni llamas.
3. Apague siempre el motor antes de repostar. Nunca retire la tapa del depósito de combustible del cortasetos mientras el motor esté en marcha o inmediatamente después de parar el motor.
4. Abra siempre la tapa del depósito de combustible despacio para liberar cualquier presión que pueda haber dentro del tanque.
5. No llene el depósito de combustible en exceso. Pare de llenarlo a 10-20 mm. de la parte superior del depósito.
6. Después de repostar, apriete la tapa del depósito de combustible cuidadosa y firmemente.
7. Antes de arrancar el motor, limpie el combustible derramado.
8. Antes de arrancar el motor del cortasetos, aléjese unos 3 m del lugar en donde almacena el combustible.

COMBUSTIBLE: CÓMO MEZCLAR GASOLINA Y ACEITE

IMPORTANTE: El motor utilizado en este cortasetos es de 2 tiempos. Las piezas internas en movimiento del motor, i.e., rodamientos del cárter, rodamientos del pistón y las superficies de contacto del pistón con la pared del cilindro, requieren aceite mezclado con gasolina para la lubricación. Si no añade aceite a la gasolina o si no lo mezcla con ésta en la proporción adecuada causará daños importantes al motor anulando la garantía. Para la premezcla de combustible, use únicamente un aceite de calidad diseñado para motores de dos tiempos refrigerados por aire.

MEZCLA DE COMBUSTIBLE TABLA

Consulte la tabla de arriba.

INSTRUCCIONES DE MEZCLA:

Mezcle siempre el combustible y el aceite en un contenedor limpio aprobado para gasolina. Marque el contenedor para identificarlo como mezcla de combustible para el cortasetos. Utilice gasolina sin plomo normal y llene el contenedor con la mitad de la cantidad de gasolina necesaria. Vierta la cantidad correcta de aceite en el contenedor, luego agregue la cantidad de gasolina restante. Cierre el contenedor con fuerza y sacúdalo enseguida para mezclar el aceite y la gasolina uniformemente antes de llenar el depósito de combustible del cortasetos.

Cuando vuelva a llenar el depósito de combustible del cortasetos, limpie alrededor de la tapa del depósito para evitar que se introduzca suciedad y detritus al quitar la tapa. Sacuda siempre el contenedor de combustible de la premezcla justo antes de llenar el depósito de combustible.

Utilice siempre una boquilla o un embudo cuando eche el combustible para evitar derramarlo. Llene el depósito sólo hasta los 10-20 mm. de la parte superior. No llene la parte superior de la boca de llenado del depósito.

NOTA:
1. Nunca mezcle gasolina y aceite directamente en el depósito de combustible del cortasetos.
2. No utilice aceites certificados por la National Marine Manufacturer's Association (NMMA – Asociación de fabricantes de motores marinos de los EE.UU.) o BIA. Este tipo de aceite para motores de 2 tiempos no tiene los aditivos adecuados para motores de 2 tiempos refrigerados por aire y pueden ocasionar daños en el motor.
3. No utilice aceite destinado a motores de automoción. Este tipo de aceite no tiene los aditivos adecuados para motores de 2 tiempos refrigerados por aire y puede ocasionar daños en el motor.

ESPAÑOL

ANTES DE COMEÇAR

ABASTECIMENTO

PERIGO! As seguintes precauções diminuem o risco de incêndio.
1. Não fume perto do combustível.
2. Faça a mistura do combustível e o seu envasilhamento ao ar livre e onde não haja lume nem fontes de ignição.
3. Desligue sempre o motor antes de reabastecer. Não retire a tampa do depósito de combustível da corta-sebes enquanto o motor estiver a trabalhar ou imediatamente após a sua paragem.
4. Abra sempre devagar a tampa do depósito para aliviar qualquer pressão que possa haver lá dentro.
5. Não encha excessivamente o depósito de combustível. Páre de encher quando o combustível estiver aprox. entre 10-20 mm da abertura do depósito.
6. Depois de reabastecer, aperte cuidadosamente mas com firmeza a tampa do depósito de combustível.
7. Limpe todo o combustível derramado antes de pôr a máquina a funcionar.
8. Ponha a corta-sebes pelo menos a 3m de distância do local de abastecimento antes de fazer arrancar o motor.

COMBUSTÍVEL – MISTURA DA GASOLINA E ÓLEO

IMPORTANTE: O motor utilizado nesta corta-sebes é de dois tempos. As partes móveis internas do motor, ou seja, os mancais dos eixos de manivela e dos segmentos, assim como as superfícies de contacto entre pistão e cilindro, necessitam de óleo misturado com gasolina para lubrificação. A falta de óleo na gasolina ou a mistura de óleo na gasolina em proporção incorrecta, causa danos graves ao motor e anula a sua garantia. Para a mistura de combustível, utilize apenas um óleo de qualidade concebido para um motor de 2 tempos arrefecido a ar.

MISTURA DE COMBUSTÍVEL TABELA

Consulte a tabela acima.

INSTRUÇÕES DE MISTURA:

Misture sempre o combustível e o óleo num contentor limpo e aprovado para gasolina. Marque o contentor identificando-o como mistura de combustível para a corta-sebes. Utilize gasolina normal sem chumbo e encha o contentor com metade da quantidade necessária de gasolina. Verta a quantidade certa de óleo para dentro do contentor e em seguida adicione o restante volume de gasolina.

Feche bem o contentor e agite-o por momentos a fim de misturar uniformemente o óleo e a gasolina antes de encher o depósito de combustível da corta-sebes.

Ao reabastecer a corta-sebes, limpe a zona em volta da tampa do depósito para que, ao retirá-la, não entre sujidade nem detritos. Agite sempre por uns momentos o contentor de combustível antes de encher o depósito.

Utilize sempre um tubo ou um funil para abastecer, a fim de reduzir o derrame de combustível. Encha apenas até o combustível chegar aprox. entre 10-20 mm da abertura do depósito. Evite encher até ao gargalo do depósito.

NOTA:
1. Nunca misture gasolina e óleo directamente no depósito de combustível da corta-sebes.
2. Não utilize óleos certificados da National Marine Manufacturer's Association (NMMA) ou da BIA. Este tipo de óleos de 2 tempos não tem os aditivos próprios para motores de 2 tempos arrefecidos a ar, podendo causar-lhes danos.
3. Não utilize óleo de motor para automóvel. Este tipo de óleo não tem os aditivos próprios para motores de 2 tempos, arrefecidos a ar, podendo causar-lhes danos.

PORTUGUÊS

www.foreroagro.com

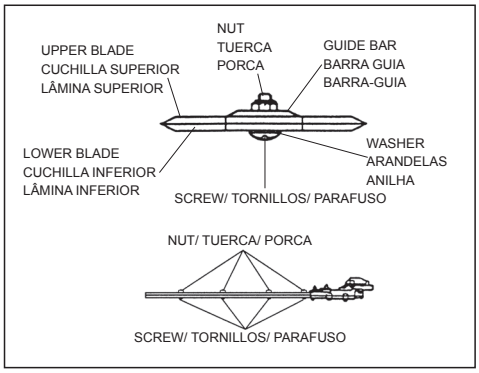

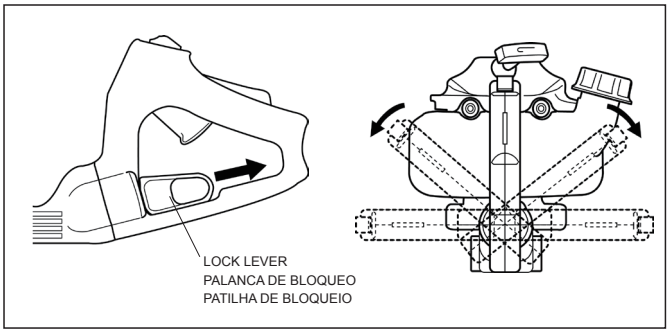

ENGLISH

ADJUSTING THE CUTTING BLADES

⚠ WARNING

DO NOT TOUCH THE SHARPENED EDGES OF THE CUTTING BLADES. THE CUTTING BLADES ARE EXTREMELY SHARP AND DANGEROUS AT ALL TIMES. ALWAYS WEAR GLOVES TO HELP PROTECT YOUR HANDS AND FINGERS FROM INJURY.

Before operating the Hedge Trimmer it is necessary to check the adjustment of the cutting blades. Blades that are too loose may vibrate, and will not provide a clean, smooth cut.

⚠ CAUTION

BLADES THAT ARE TOO TIGHT CAN CAUSE OVERLOADING WHICH MAY DAMAGE THE EQUIPMENT

To adjust the cutting blades, refer to the illustration and locate the screws. Loosen the nuts. Gently turn the screws in until snug, then turn the screws back out onefourth to a half. While holding the screws in place, tighten the nuts. Liberally coat the cutting blades with light oil. Start the engine and operate the Hedge Trimmer at full speed for at least one minute. Stop the engine, and when the blades are motionless, touch the blades with your hand. The blades should be warm, but if they are too hot to touch, loosen the screws 1/2 turn.

ROTATIONAL REAR HANDLE

Rear handle is adjustable to five different positions by pulling the lock lever and turn the rear handle. Pull the lock lever directly in line with the handle (following the arrow in fig), then turn the rear handle. It is extremely important that the handle is completely located and correctly locked in the selected position.

⚠ Do not adjust the rear handle to any other position than specified five positions (Throttle lever does not work when the rear handle is unlocked).

⚠ Stop the engine before change the rear handle position. Make sure the rear handle is locked before start the engine.

⚠ During operation, hold the rear handle with upright regardless the blade direction.

⚠ Select the proper handle position to be always sure of a safe and secure operating position.

ESPAÑOL

AJUSTE DE LAS CUCHILLAS

⚠ ADVERTENCIA

NO TOQUE LOS BORDES AFILADOS DE LAS CUCHILLAS. LAS CUCHILLAS ESTÁN EXTREMADAMENTE AFILADAS Y SON PELIGROSAS EN TODO MOMENTO. UTILICE SIEMPRE GUANTES PARA EVITAR LESIONES EN LAS MANOS Y LOS DEDOS.

Antes de manejar el cortasetos es necesario comprobar el ajuste de las cuchillas. Las cuchillas demasiado flojas pueden vibrar y no practicarán un corte limpio y sin problemas.

⚠ PRECAUCIÓN

LAS CUCHILLAS DEMASIADO APRETADAS PUEDEN OCASIONAR UNA SOBRECARGA QUE PUEDE A SU VEZ DAÑAR EL EQUIPO.

Para ajustar las cuchillas, consulte la ilustración y busque los tornillos. Afloje las tuercas. Gire lentamente los tornillos hasta apretarlos, a continuación aflójelos de un cuarto a la mitad. Apriete las tuercas mientras mantiene los tornillos en su sitio. Cubra las cuchillas con aceite ligero. Arranque el motor y haga funcionar el cortasetos a máxima velocidad durante al menos un minuto. Detenga el motor, y cuando las cuchillas se detengan, tóquelas con la mano. Deberían estar calientes, pero si lo están en exceso, gire 1/2 los tornillos aflojándolos.

EMPUÑADURA GIRATORIA TRASERA

La empuñadura trasera se puede ajustar en cinco posiciones diferentes tirando de la palanca de bloqueo y girando la empuñadura trasera. Tire de la palanca de bloqueo directamente en línea con la empuñadura (siguiendo la flecha de la fig.), a continuación gire la empuñadura trasera. Es extremadamente importante que la empuñadura esté completamente colocada y correctamente bloqueada en la posición seleccionada.

⚠ No ajuste la empuñadura trasera en ninguna posición diferente a las cinco especificadas (La palanca de regulación de gases no funciona cuando la empuñadura trasera no está bloqueada).

⚠ Detenga el motor antes de cambiar la posición de la empuñadura trasera. Asegúrese de que la empuñadura trasera esté bloqueada antes de arrancar el motor.

⚠ Durante el funcionamiento, mantenga la empuñadura trasera verticalmente independientemente de la dirección de la cuchilla.

⚠ Seleccione la posición adecuada de la empuñadura en función de la posición de funcionamiento más segura.

PORTUGUÊS

AJUSTANDO AS LÂMINAS DE CORTE

⚠ AVISO

NÃO TOQUE NOS GUMES AFIADOS DAS LÂMINAS DE CORTE. AS LÂMINAS DE CORTE SÃO EXTREMAMENTE AFIADAS E PERIGOSAS. UTILIZE SEMPRE LUVAS PARA EVITAR FERIMENTOS ÀS SUAS MÃOS E DEDOS.

Antes de trabalhar com a corta-sebes é necessário verificar o ajuste das lâminas de corte. As lâminas que estiverem muito soltas podem vibrar e não farão um corte correcto e suave.

⚠ ATENÇÃO

AS LÂMINAS MUITO APERTADAS PODEM CAUSAR ESFORÇO EXCESSIVO QUE PODE DANIFICAR O EQUIPAMENTO.

Para ajustar as lâminas de corte, consulte a ilustração e localize os parafusos.
Desaperte as porcas. Aperte lentamente os parafusos até encostarem e seguidamente desaperte-os até um quarto ou metade. Enquanto segura os parafusos no lugar, aperte as porcas. Passe bastante óleo leve sobre as lâminas de corte. Ponha o motor a funcionar e trabalhe com a corta-sebes em velocidade máxima durante um minuto, pelo menos. Páre o motor e quando as lâminas estiverem também paradas, toque-as com a mão.
Se as lâminas estiverem excessivamente quentes para serem tocadas com a mão, desaperte os parafusos em 1/2 de volta.

PEGA ROTATIVA TRASEIRA

A pega traseira é ajustável a cinco posições diferentes puxando a patilha de bloqueio e girando a pega. Puxe a patilha de bloqueio directamente em linha com a pega (seguindo a seta na figura) e em seguida gire a pega. É muito importante que a pega esteja bem colocada e correctamente travada na posição seleccionada.

⚠ Não ajuste a pega traseira para mais nenhuma posição que não seja uma das cinco especificadas (A alavanca da válvula reguladora não funciona quando a pega traseira está desbloqueada).

⚠ Páre o motor antes de alterar a posição da pega traseira. Certifique-se de que a pega traseira está travada antes de pôr o motor a funcionar.

⚠ Durante o trabalho, segure perpendicularmente na pega traseira sem olhar à direcção da lâmina.

⚠ Escolha a posição adequada para a pega em função da posição mais segura para o trabalho.

www.foreroagro.com

STARTING AND STOPPING PROCEDURE/ PROCEDIMIENTO DE ARRANQUE Y DETENCIÓN DEL MOTOR/ PROCEDIMENTOS DE ARRANQUE E PARAGEM

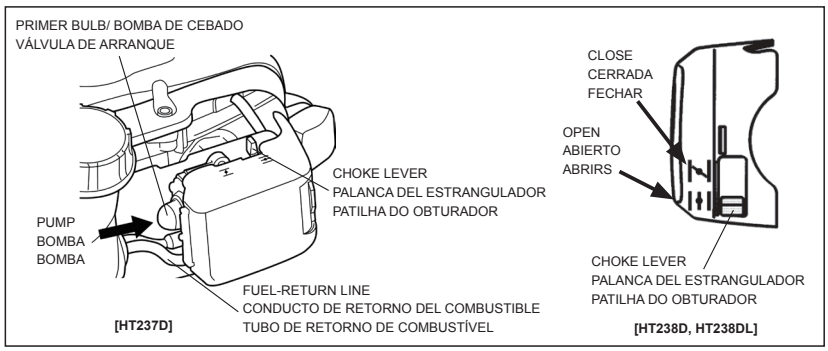

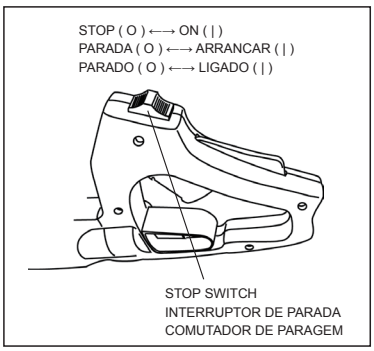

BEFORE STARTING THE ENGINE

Fill the fuel tank as instructed in the BEFORE OPERATION section of this manual. Rest the Hedge Trimmer on the ground. Make sure that the cutting blades are clear of branches, shrubs, debris, etc. Keep all bystanders, children and animals away from the working area.

STARTING THE ENGINE (for the carburetor with primer bulb)

The carburetors on MARUYAMA engines contain a choke system and are designed to start at IDLE speed.

1. Push and release the fuel primer bulb located on the bottom of the carburetor until air bubble free fuel is seen flowing through the clear fuel return hose back to the fuel tank.
2. Move the choke lever to the closed position "". When the engine is warm, move the choke lever to the open position "".
3. Set the engine stop switch to the "ON (|)" position. The throttle trigger positioned at IDLE.
4. Grasp the starter grip and slowly pull the starter cord out until you feel some resistance, then pull the cord quickly and powerfully. Pull the starter grip until the engine starts. After the engine is started, move the choke lever to the open position.
5. After starting, allow the engine to run a few minutes to warm it up before using.

NOTE:
1. Do not pull the starter rope out completely.
2. Do not release the starter rope from the fully extended position.
3. Do not start the engine without rear handle locked.

Indication of the sound power levels:
The values in the owner's/operator's manual indicate measured sound power level. The values in the EC declaration of conformity indicate guaranteed sound power level.

TO STOP THE ENGINE:

1. Release the throttle trigger.
2. Slide the stop switch to the "STOP (O)" position.

ENGLISH

ANTES DE ARRANCAR EL MOTOR

Llene el depósito de combustible tal y cómo se indica en el apartado ANTES DE EMPEZAR de este manual. Deposite el cortasetos en el suelo. Asegúrese de que las cuchillas estén libres de ramas, arbustos, detritus, etc. Mantenga a todos los transeúntes, niños y animales alejados de la zona de trabajo.

CÓMO ARRANCAR EL MOTOR (carburador con bomba de cebado)

Los carburadores de los motores MARUYAMA contienen un sistema estrangulador y están diseñados para arrancar en RALENTÍ.

1. Accione la bomba de cebado de carburante ubicada en la parte inferior del carburador hasta ver fluir el combustible sin burbujas de aire a través del conducto de retorno hasta el depósito de combustible.
2. Coloque la palanca del estrangulador en la posición de cerrado " ". Cuando se caliente el motor, desplace la palanca hasta la posición de abierto " ".
3. Coloque el interruptor de parada del motor en la posición "ON"(|). El gatillo del acelerador está en posición de RALENTÍ.
4. Agarre la empuñadura del arrancador y tire lentamente de la cuerda hasta que sienta que opone resistencia, a continuación tire rápidamente con fuerza. Tire de la empuñadura del arrancador hasta que arranque el motor. Una vez haya arrancado, desplace la palanca del estrangulador hasta la posición de abierto.
5. Antes de emplear el cortasetos deje funcionar el motor unos minutos para que se caliente.

NOTA:
1. Cuando tire de la cuerda del arrancador no la saque por completo.
2. No suelte la cuerda del arrancador cuando esté totalmente extendida.
3. No arranque el motor sin haber bloqueado la empuñadura trasera.

Indicación de los niveles de potencia acústica:
Los valores del manual del propietario/ operador indican el nivel de potencia acústica medido. Los valores de la declaración CE de conformidad indican el nivel de potencia acústica garantizado.

PARA APAGAR EL MOTOR:

1. Suelte el gatillo del acelerador.
2. Ponga el interruptor de parada en posición de "STOP (O)"

ESPAÑOL

ANTES DO ARRANQUE DO MOTOR

Encha o depósito de combustível conforme as instruções na secção ANTES DE COMEÇAR, neste manual. Pouse a corta-sebes no chão. Certifique-se de que nas lâminas de corte não há pedaços de ramos, de arbustos, detritos, etc. Mantenha afastadas da área de trabalho todas as pessoas (especialmente crianças e animais) que estiverem por perto.

ARRANQUE DO MOTOR (para carburador com válvula primária)

Os carburadores nos motores MARUYAMA têm um sistema de obturação e são concebidos para arranque em velocidade de marcha lenta.

1. Empurre e solte a válvula de arranque localizada no fundo do carburador até que comece a passar combustível sem bolhas de ar através do tubo de retorno ao depósito de combustível.
2. Desloque a patilha do obturador para a posição de fechar " ". Quando o motor estiver quente, desloque a patilha do obturador para a posição de abrir " ".
3. Ponha o interruptor do motor na posição "ON (|)" (ligado). O gatilho regulador posicionado em IDLE (inactivo).
4. Agarre firmemente a pega do arrancador e lentamente puxe a corda de arranque até sentir alguma resistência. Nesse momento puxe-a rapidamente e com força. Puxe a pega do arrancador até que o motor arranque. Após o arranque do motor, desloque a patilha do obturador para a posição de abrir.
5. Deixe o motor aquecer durante alguns minutos antes de começar o trabalho.

NOTA:
1. Não puxe completamente a corda de arranque.
2. Não solte a corda de arranque quando ela estiver totalmente esticada.
3. Não ponha o motor a funcionar sem ter travada a pega traseira.

Indicação dos níveis de potência sonora:
Os valores no manual de instruções indicam a potência sonora medida. Os valores na declaração EC de conformidade indicam um nível de potência sonora garantido pelo fabricante.

PARA PARAR O MOTOR:

1. Solte o gatilho regulador.
2. Ponha o comutador de paragem na posição "STOP (O)".

PORTUGUÊS

www.foreroagro.com

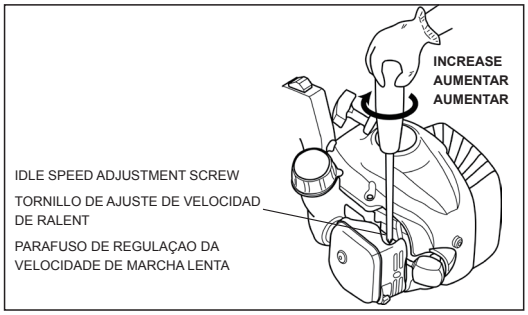

ENGLISH

CARBURETOR ADJUSTMENT

This Hedge Trimmer is equipped with non-adjustable fuel mixture carburetor. The engine idle speed is the only adjustment to the Operator.
The cutting blades may be moving during idle speed adjustment. Wear the recommended personal protective equipment and observe all safety instructions. Keep hands and body away from blade area.

Engine Idle Speed:
When the throttle trigger is released the engine should return to an idle speed which is 2700 ~3300 rpm or just below clutch engagement speed. The cutting blades must not move and the engine should not stall (stop running) at engine idle speed. The engine idle speed is adjusted by rotating the idle speed screw on the carburetor. Turning the idle speed screw in (clockwise) increases engine speed while turning the screw out decreases engine speed.
If idle speed adjustment is necessary and after adjustment the cutting blades move or the engine stalls, stop using the Hedge Trimmer immediately!
Contact your local authorized MARUYAMA Dealer for assistance and servicing.

OPERATING THE POWER HEDGE TRIMMER

⚠ WARNING

Read the SAFETY INSTRUCTIONS on page (8) concerning the proper use of the Hedge Trimmer. The MARUYAMA Hedge Trimmers is designed for cutting and trimming foliage and small branches up to 7 mm in diameter. Although the MARUYAMA Hedge Trimmer is capable of cutting larger diameter branches, wear and tear of the machine would be proportionally increased.

⚠ CAUTION

Always wear gloves and protective clothing when operating the Hedge Trimmer. If the cutting blades become jammed, stop the engine immediately. Make certain all moving parts have stopped and disconnect the spark plug before inspecting the equipment for damage. Never use a Power Hedge Trimmer that has chipped, cracked, or broken cutting blades.

ESPAÑOL

AJUSTE DEL CARBURADOR

Este cortasetos está equipado con un carburador de mezcla de combustible no ajustable.
La velocidad de ralentí del motor es el único ajuste que puede realizar el operador. Las cuchillas pueden estar en movimiento durante el ajuste del ralentí. Póngase el equipo de protección personal recomendado y respete todas las instrucciones de seguridad. Mantenga las manos y el cuerpo alejados de las cuchillas.

Velocidad de ralentí del motor:
Cuando se suelta el gatillo del acelerador, el motor debería retornar a una velocidad de ralentí entre 2700 y 3300 r.p.m. o justo por debajo de la velocidad de embrague. Las cuchillas no deberían moverse y el motor no debería calarse en ralentí.
Para ajustar la velocidad de ralentí del motor, gire el tornillo de ajuste de velocidad de ralentí en el carburador. Si lo gira en el sentido de las agujas del reloj, aumentará la velocidad del motor; mientras que si lo gira en sentido contrario, la reducirá.
Si es necesario ajustar la velocidad de ralentí y si después de haberlo hecho, las cuchillas se mueven o el motor se cala, deje de utilizar el cortasetos inmediatamente!
Si necesita ayuda u otros servicios, contacte con el distribuidor autorizado local de MARUYAMA.

FUNCIONAMIENTO DEL CORTASETO

⚠ ADVERTENCIA

Lea las INSTRUCCIONES DE SEGURIDAD de la página (8) sobre el uso adecuado del cortasetos. El cortasetos MARUYAMA está diseñado para cortar y recortar follaje y pequeñas ramas de hasta 7 mm. de diámetro. A pesar de que el cortasetos MARUYAMA es capaz de cortar ramas de mayor diámetro, su desgaste aumentaría proporcionalmente.

⚠ PRECAUCIÓN

Cuando utilice el cortasetos, póngase guantes y ropa protectora. Pare inmediatamente el motor si se atascan las cuchillas. Asegúrese de que se han detenido todas las partes en movimiento y desconecte la bujía de encendido antes de comprobar si está dañado el equipo. Nunca utilice un cortasetos que tenga cuchillas dañadas, agrietadas o rotas.

PORTUGUÊS

AFINAÇÃO DO CARBURADOR

Esta máquina corta-sebes está equipada com um carburador não afinável para combustível de mistura. Para o operador só está disponível a opção de velocidade do motor em marcha lenta.
As lâminas de corte podem movimentar-se durante a mudança para a velocidade de marcha lenta. Use o equipamento de protecção pessoal recomendado e observe todas as instruções de segurança. Mantenha as mãos e o corpo afastados das lâminas.

Motor em velocidade de marcha lenta:
Quando se solta o gatilho regulador o motor deve voltar à velocidade de marcha lenta, a qual é de 2700 a 3300 rpm ou apenas abaixo da velocidade de embraiagem. Em velocidade de marcha lenta, as lâminas de corte não devem movimentar-se e o motor não deve parar.
A velocidade de marcha lenta do motor ajusta-se pela rotação do respectivo parafuso no carburador. A rotação do parafuso de velocidade de marcha lenta no sentido do aperto aumenta a velocidade do motor enquanto a rotação para o lado contrário diminui.
Se for necessário ajustar a velocidade de marcha lenta e se depois disso as lâminas de corte continuarem a movimentar-se ou se o motor parar, deixe imediatamente de usar a corta-sebes!
Contacte o representante MARUYAMA da sua área para serviço de assistência técnica.

OPERAÇÃO COM O CORTA-SEBES

⚠ AVISO

Leia as INSTRUÇÕES DE SEGURANÇA na página (8) relativas à correcta utilização da corta-sebes. A corta-sebes MARUYAMA foi concebida para cortar e aparar folhagem e pequenos ramos até 7 mm de diâmetro. Embora a corta-sebes MARUYAMA seja capaz de cortar ramos mais grossos, o seu desgaste será proporcionalmente maior.

⚠ ATENÇÃO

Utilize sempre luvas e roupa protectora quando trabalhar com a corta-sebes. Se as lâminas de corte encravarem, páre imediatamente o motor. Certifique-se de que todas as partes móveis estão paradas e desligue a vela de ignição antes de verificar os danos na máquina. Nunca utilize a máquina corta-sebes com lâminas rachadas, estaladas ou partidas.

www.foreroagro.com

REGULAR MAINTENANCE/ MANTENIMIENTO FRECUENTE/ MANUTENÇÃO REGULAR

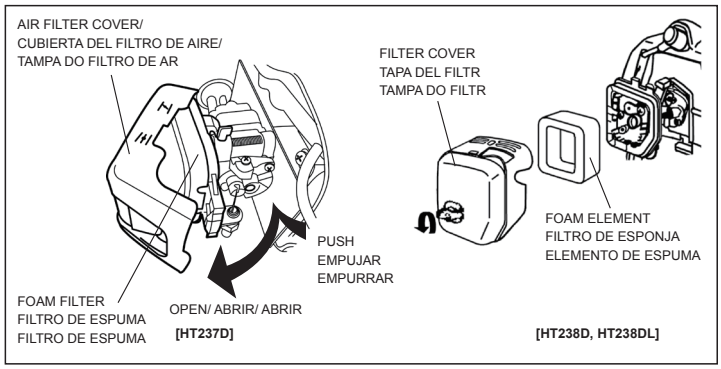

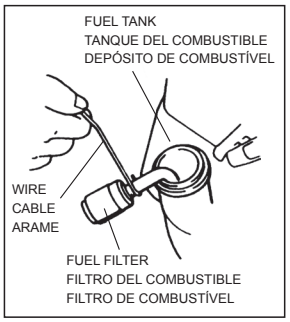

⚠ WARNING

When the hedge trimmer is stopped for servicing, inspection or storage, shut off the power source, disconnect the spark plug wire from the spark plug and make sure all moving parts have come to a stop. Allow the hedge trimmer to cool before making any inspections, adjustments, etc.

AIR FILTER

Maintenance Interval:
The air filter should be cleaned daily or more often when working in extremely dusty conditions and replaced after every 100 hours of operation.

Maintenance:
[HT237D]
Push and open the air filter cover. Remove the foam filter. Clean the filter with warm, soapy water. Let the filter completely dry. Lightly apply SAE 30 motor oil to the foam filter and squeeze out all excess oil. Reassemble the filter and filter cover.

[HT238D,HT238DL]
Remove the filter cover and the foam element. Clean the foam element with warm, soapy water. Let the element dry completely. Apply a light coat of SAE 30 motor oil to the foam element and squeeze out all excess oil. Reassemble the foam element and filter cover.

FUEL FILTER

Maintenance Interval:
The fuel filter should be replaced after every 100 hours of operation.

Maintenance:
The fuel filter is attached to the end of the fuel pick-up hose inside the fuel tank. To replace the fuel filter, first make sure the fuel tank is empty. Remove the fuel cap. Using a wire hook, gently pull the fuel filter out though the fuel filter opening. Grasp the fuel hose next to the fuel filter fitting and remove the filter but do not release the hose. While still holding on to the fuel hose, attach the new fuel filter.
Drop the fuel filter back into the fuel tank. Make sure that the fuel filter is not stuck in a corner of the tank and that the fuel hose is not doubled over (kinked) before refueling.

⚠ ADVERTENCIA

Cuando el cortasetos se detiene para su reparación, inspección o almacenamiento, pare el motor, retire el cable de la bujía de la bujía y asegúrese de que todas las piezas en movimiento estén detenidas. Permita que el cortasetos se enfríe antes de realizar cualquier inspección, ajuste, etc.

FILTRO DE AIRE

Intervalo de mantenimiento:
Debería limpiar el filtro de aire diariamente o con más frecuencia cuando trabaje en condiciones extremadamente polvorientas y debería cambiarlo después de cada 100 horas de funcionamiento.

Mantenimiento:
[HT237D]
Empuje y abra la cubierta del filtro de aire. Retire el filtro de espuma. Límpielo con agua caliente jabonosa y déjelo secar por completo. Aplique un poco de aceite de motor SAE 30 al filtro de espuma y exprímalo para retirar el exceso de aceite. Vuelva a montar el filtro y la cubierta.

[HT238D,HT238DL]
Retire la cubierta del filtro y el elemento de esponja. Limpie el filtro de esponja utilizando agua con jabon. Dejelo secar totalmente. Apliquele una capa ligera de aceite de motor SAE 30 al filtro de esponja y exprimalo para eliminar el aceite sobrante. Monte de nuevo el filtro de esponja y la tapa.

FILTRO DEL COMBUSTIBLE

Intervalo de mantenimiento:
Debería cambiar el filtro del combustible después de cada 100 horas de funcionamiento.

Mantenimiento:
El filtro del combustible está sujeto al extremo del tubo extractor de combustible dentro del depósito de combustible. Para cambiar el filtro del combustible, asegúrese primero de que el depósito de combustible está vacío. Retire la tapa del depósito.
Con un gancho de alambre, extraiga con cuidado el filtro de combustible a través de la boca del mismo. Agarre el tubo del combustible junto a la conexión del filtro y retire el filtro pero sin soltar el tubo. Conecte el nuevo filtro del combustible mientras agarra el tubo. Vuelva a introducir el filtro del combustible en el depósito. Asegúrese de que el filtro no esté atascado en un ángulo del depósito, y de que el tubo del carburante no esté doblado antes de repostar.

⚠ AVISO

Quando o aparador de cerca viva estiver parado para manutenção, inspeção ou armazenamento, desligue a fonte de alimentação, desconecte o fio da vela de ignição e certifique-se de que todas as peças móveis tenham parado. Deixe o aparador de sebes esfriar antes de fazer qualquer inspeção, ajuste, etc.

FILTRO DE AR

Imtervalo de manutenção:
O filtro de ar deve ser limpo uma vez por dia – ou com mais frequência se o trabalho for executado em ambiente de muita poeira – e substituído a cada 100 horas de utilização.

Manutenção:
[HT237D]
Empurre e abra a tampa do filtro de ar. Retire o filtro de espuma. Limpe o filtro com água quente e sabão. Deixe o filtro secar completamente. Aplique um pouco de óleo de motor SAE 30 ao filtro de espuma e esprema para retirar o excesso. Volte a montar o filtro e coloque a tampa.

[HT238D,HT238DL]
Remova a tampa do filtro eo elemento de espuma. Limpe o elemento de espuma com água ensaboada morna. Deixe o elemento secar completamente. Aplique uma ligeira camada de óleo de motor SAE 30 no elemento de espuma e retire todo o óleo em excesso. Torne a montar o elemento de espuma e tampa do filtro.

FILTRO DE COMBUSTÍVEL

Imtervalo de manutenção:
O filtro de combustível deve ser substituído a cada 100 horas de utilização.

Manutenção:
O filtro de combustível está ligado à extremidade do tubo de captação de combustível dentro do depósito. Para substituir o filtro de combustível, certifique-se primeiramente de que o depósito está vazio. Retire a tampa do depósito de combustível.
Por meio de um arame com gancho, puxe cuidadosamente para fora o filtro de combustível através da respectiva abertura. Agarre firmemente o tubo de combustível junto da entrada do filtro de combustível e retire-o mas não solte o tubo. Enquanto continua a segurar no tubo do combustível, prenda o novo filtro. Deixe cair o filtro de combustível de novo para dentro do depósito. Antes de reabastecer, certifique-se de que o filtro de combustível não está preso em algum canto do depósito e de que o tubo de combustível não está dobrado.

www.foreroagro.com

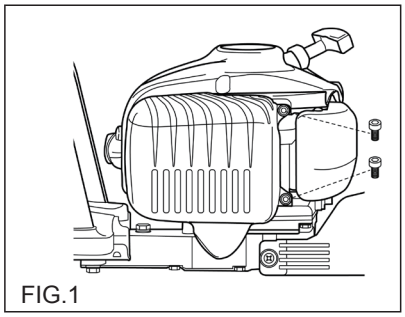
FIG.1

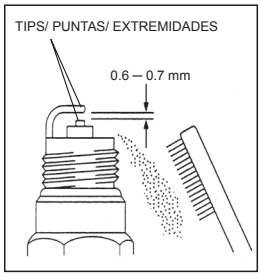

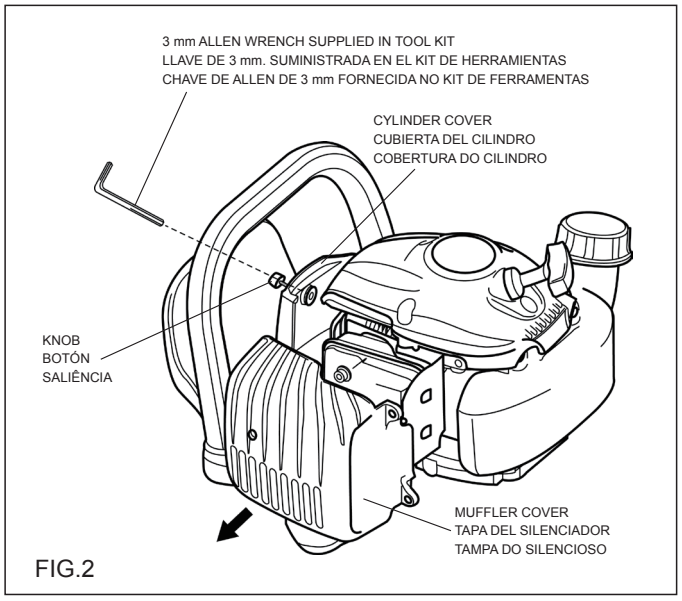

FIG.2

SPARK PLUG

Maintenance Interval:
The spark plug should be removed from the engine and checked after each 25 hours of operation and replaced after every 100 hours of operation.

Maintenance:
With the engine at ambient (room) temperature, twist the high tension lead boot on the spark plug back and forth a couple of times to loosen boot then pull the boot off of the spark plug. Loosen the cylinder cover screw and lift off the cylinder cover. (Refer to the illustration shown in the following CYLINDER COOLING FINS section.) Remove the spark plug. The electrodes can be cleaned with a stiff brush. Adjust the electrode air gap to 0.6-0.7 mm. Replace the spark plug if it is oil-fouled, damaged or if the electrodes are worn down. Do not overtighten the spark plug when installing. The tightening torque is 10.7-16.6Nm (95-148 in. lbs.). Reinstall the cylinder cover and the boot of the spark plug.

CYLINDER COOLING FINS

Maintenance Interval:
The cylinder cooling fins should be cleaned after every 25 hours of operation or once a week which ever comes first. Air must flow freely around and through the cylinder cooling fins to prevent engine overheating. Leaves, grass, dirt and debris buildup on the fins will increase the operating temperature of the engine which can reduce engine performance and shorten engine life.

Maintenance:
With the engine at ambient (room) temperature, remove the two socket head screws and remove the muffler cover(FIG.1), loosen the cylinder cover screw (knob) (Fig.2), and lift off the cylinder cover. Clean all dirt and debris from the cooling fins and from around the cylinder base. Reinstall the cylinder cover and the muffler cover.

BUJÍA DE ENCENDIDO

Intervalo de mantenimiento:
Debería retirar la bujía de encendido del motor y examinarla después de cada 25 horas de funcionamiento y retirarla después de cada 100 horas de funcionamiento.

Mantenimiento:
Con el motor a temperatura ambiente, Gire varias veces de un lado a otro el capuchón de rosca de alta tensión en la bujía de encendido hasta aflojarlo. A continuación saque el capuchón y retire la bujía. Retire el tornillo que sujeta la cubierta del silenciador y luego la cubierta. Afloje el tornillo de la cubierta del cilindro y levántela. (Consulte la ilustración que figura en el apartado siguiente: ALETAS DE REFRIGERACIÓN DEL CILINDRO).
Limpie los electrodos con un cepillo duro. Ajuste la separación de las puntas del electrodo a 0,6-0,7 mm.
Cambie la bujía de encendido si está agarrotada por el aceite, dañada o si los electrodos están gastados. No apriete demasiado la bujía cuando la instale El par de apriete es 10.7-16.6Nm. Reinstale el cilindro y las cubiertas del silenciador.

ALETAS DE REFRIGERACIÓN DEL CILINDRO

Intervalo de mantenimiento:
Debería limpiar las aletas de refrigeración del cilindro después de cada 25 horas de funcionamiento o una vez a la semana, lo que ocurra primero. El aire debe fluir libremente alrededor y a través de las aletas de refrigeración del cilindro para evitar el recalentamiento del motor. El depósito de hojas, hierba, suciedad y detritus en las aletas aumentará la temperatura de funcionamiento del motor. Esto puede reducir el rendimiento y la vida del mismo.

Mantenimiento:
Con el motor a temperatura ambiente, quitar los dos tornillos de cabeza hueca, y retirar la tapa del silenciador (FIG.1), aflojar el tornillo de la tapa del cilindro (perilla) (Fig.2) y levante la tapa del cilindro. Limpie toda la suciedad y los desechos de las aletas de refrigeración y alrededor de la base del cilindro. Vuelva a instalar la tapa del cilindro y la tapa del silenciador.

VELA DE IGNIÇÃO

Imtervalo de manutenção:
A vela de ignição deve ser retirada do motor, verificada após cada 25 horas de trabalho e substituída a cada 100 horas.

Manutenção:
Com o motor à temperatura ambiente, Girar o casquilho de alta tensão na vela de ignição, um par de vezes para trás e para diante a fim de soltá-lo, puxando-o seguidamente para fora da vela. Desaperte o parafuso que retém a cobertura do silenciador e em seguida retire-a. Desaperte o parafuso da cobertura do cilindro e levante-a. (Consulte a ilustração apresentada na secção ALETAS DE ARREFECIMENTO DO CILINDRO).
Retire a vela de ignição. Os eléctrodos podem ser limpos com uma escova dura. Ajuste a abertura de ar dos eléctrodos para 0,6-0,7 mm. Substitua a vela de ignição se ela estiver suja de óleo ou danificada, ou se os eléctrodos estiverem gastos. Não aperte excessivamente a vela de ignição ao instalá-la. O torque de aperto é de 10,7 -16,6Nm. Reinstale o cilindro e a cobertura do silenciador.

ALETAS DE ARREFECIMENTO DO CILINDRO

Imtervalo de manutenção:
As aletas de arrefecimento do cilindro devem ser limpas após cada 25 horas de trabalho ou uma vez por semana, se fizer menos horas. O ar deve circular livremente em volta e através das aletas de arrefecimento do cilindro para evitar o sobreaquecimento do motor. A acumulação de folhas, relva e detritos nas aletas faz aumentar a temperatura de funcionamento, reduzindo o desempenho da máquina e a sua vida útil.

Manutenção:
Com o motor à temperatura ambiente, retire os dois parafusos de cabeça e retire a tampa do silencioso (FIG.1), afrouxe o parafuso da tampa do cilindro (Botão) (Fig.2), e retire a tampa do cilindro. Limpe toda a sujidade e detritos das aletas de refrigeração e em torno da base do cilindro. Reinstale a tampa do cilindro ea tampa do silencioso.

www.foreroagro.com

STORAGE/ ALMACENAMIENTO/ ARMAZENAMENTO

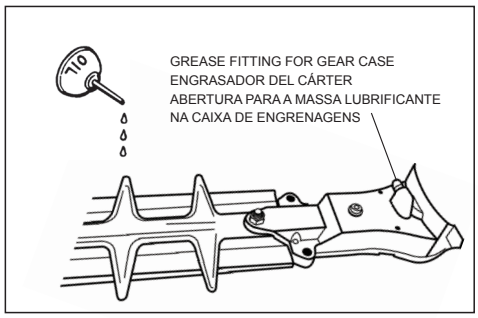

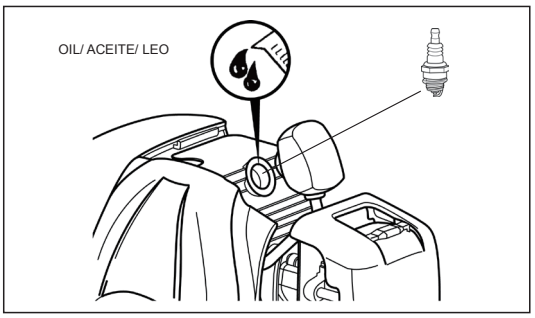

LUBRICATION: GEARCASE AND BLADES

The gearcase has a felt wick located at the blade opening. As the Hedge Trimmer is used, the grease within gearcase becomes very soft. The reciprocating blades constantly draw small amounts of grease between the blade contact surfaces for additional lubrication. If the gearcase is not lubricated at the recommended intervals, a gearcase failure will occur due to a lack of lubrication. Gearcase failures due to improper maintenance are not covered by MARUYAMA warranty. The gearcase and blades should be lubricated after each 15 hours of use. The amount of grease to be applied is about 15g. But then, stop applying when grease comes out from the blade opening.

NOTE:
If the Hedge Trimmer is used under severe conditions such as high ambient temperatures (above 25°C) or for extended continuous periods of operation, the gearcase and blades must be lubricated every 2 hours.
Lubricate the gearcase at the grease fitting with a good quality #2 lithium-base grease. Lubricate the blades using a light (#10 wt.) oil.

For long-term storage of the Hedge Trimmer, empty the fuel tank into a suitable fuel storage container. Pump the primer bulb on the carburetor until all fuel is discharged through the clear fuel return hose. Run the engine to remove any fuel that may remain in the caburetor. Perform all regular maintenance procedures and any needed repairs. Remove the spark plug and squirt a very small amount of oil into the cylinder. Pull the starter cord once.

⚠ CAUTION

Oil may squirt out of the spark plug opening while pulling the starter rope. Protect your eyes and keep your face away from the spark plug opening. Slowly pull the starter rope to bring the piston to the top of the cylinder (TDC). Reinstall the spark plug. Liberally lubricated the blades with a light (#10 wt.) oil. Store the Hedge Trimmer in a dry place away from excessive heat, sparks or open flame.

ENGLISH

LUBRICACIÓN: CÁRTER Y CUCHILLAS

El cárter tiene una mecha de fieltro en la apertura de la cuchilla. Cuando se utiliza el cortasetos, el lubricante del cárter se reblandece mucho. El vaivén de las cuchillas arrastra constantemente pequeñas cantidades de lubricante entre las superficies de contacto de la cuchilla para aumentar la lubricación.
Si no se lubrica el cárter en los intervalos recomendados, se producirá una avería en el cárter debido a la falta de lubricación. La garantía de MARUYAMA no cubre las averías del cárter ocasionadas por un mantenimiento inadecuado. Debería lubricar el cárter y las cuchillas después de cada 15 horas de uso. La cantidad de grasa que se aplicará es de aproximadamente 15 g. Pero luego, deje de aplicar cuando salga grasa de la abertura de la cuchilla.

NOTA:
Si utiliza el cortasetos en condiciones adversas, tales como una temperatura ambiente superior a 25°C, o durante largos períodos de funcionamiento continuo, debería lubricar el cárter y las cuchillas cada 2 horas.
Lubrique el cárter en el engrasador con un buen lubricante de calidad nº2 a base de litio.

Lubrique las cuchillas con un aceite ligero (nº10 wt.).

Para un almacenamiento del cortasetos durante un período de tiempo prolongado, vacíe el depósito de combustible en un contenedor destinado almacenamiento de combustible. Accione la bomba de cebado del carburador hasta descargar todo el combustible por el tubo de retorno. Haga funcionar el motor para eliminar cualquier resto de combustible que pueda quedar en el carburador.
Realice todos los procedimientos de mantenimiento habituales y cualquier reparación necesaria. Retire la bujía de encendido y engrase el cilindro con un poco de aceite. Tire una vez de la cuerda del arrancador.

⚠ PRECAUCIÓN

Cuando tire de la cuerda del arrancador puede saltar aceite, por la apertura de la bujía de encendido. Protéjase los ojos y aleje la cara de la apertura de la bujía. Para llevar el pistón a la parte superior de cilindro (TDC), tire lentamente de la cuerda del arrancador. Reinstale la bujía de encendido. Lubrique las cuchillas con un aceite ligero (nº 10 wt.). Guarde el cortasetos en un lugar seco alejado del calor excesivo, chispas o llamas.

ESPAÑOL

LUBRIFICAÇÃO: CAIXA DE ENGRENAGENS E LÂMINAS

A caixa de engrenagens tem uma mecha de feltro localizada na abertura da lâmina. Na medida em que a corta-sebes vai sendo usada, a massa lubrificante dentro da caixa de engrenagens torna-se muito mole. O vaivém das lâminas leva constantemente pequenas quantidades de massa para as superfícies de contacto das lâminas a fim de aumentar a lubrificação. Se a caixa de engrenagens não tiver sido lubrificada nos prazos recomendados, poderá ocorrer nela uma avaria por falta de lubrificação. As avarias na caixa de engrenagens causadas por falta de manutenção, não estão cobertas pela garantia da MARUYAMA. A caixa de engrenagens e as lâminas devem ser lubrificadas depois de cada 15 horas de utilização. A quantidade de graxa a ser aplicada é de cerca de 15g. Mas então, pare de aplicar quando a graxa sair da abertura da lâmina.

NOTA:
Se a corta-sebes for utilizada em condições adversas, tais como uma temperatura ambiente superior a 25ºC, ou durante longos períodos de trabalho contínuo, a caixa de engrenagens e as lâminas devem ser lubrificadas de 2 em 2 horas. Lubrifique a caixa de engrenagens pela respectiva abertura com uma boa massa de qualidade nº2 à base lítio.

Lubrifique as lâminas com um óleo leve (nº10).

Para armazenamento da corta-sebes durante longos períodos, retire o combustível do depósito e guarde-o em contentor apropriado. Bombeie a válvula de arranque no carburador até que todo o combustível seja esvaziado através do tubo de retorno. Ponha o motor a funcionar para consumir o combustível que possa ter ficado no carburador. Execute todos os procedimentos de manutenção regular e todas as reparações que forem necessárias. Retire a vela de ignição e pulverize o cilindro com uma pequena quantidade de óleo. Puxe uma vez a corda de arranque.

⚠ ATENÇÃO

Pode haver algum borrifo de óleo através da abertura da vela de ignição, ao puxar a corda de arranque. Proteja os seus olhos e mantenha a sua cara afastada da abertura da vela de ignição. Puxe lentamente a corda de arranque para colocar o pistão no topo do cilindro (TDC). Reinstale a vela de ignição. Lubrifique abundantemente as lâminas com um óleo leve (nº10). Guarde a corta-sebes em lugar seco e devidamente protegida de excessos de calor, chamas ou outras fontes de ignição.

PORTUGUÊS

www.foreroagro.com

ENGLISH

ESPAÑOL

PORTUGUÊS

EC DECLARATION OF CONFORMITY

Name and address of manufacturer:
Maruyama Mfg. Co., Inc.
4-15, Uchi-kanda 3-Chome, Chiyoda-ku, Tokyo, 101-0047 Japan
Name and address of the person who compiled the technical files:
Obelis European Authorized Representative Center (O.E.A.R.C.)
Boulevard Général Wahis, 53, B-1030 Brussels, Belgium
Name and address of the european authorized representative:
Obelis European Authorized Representative Center (O.E.A.R.C.)
Boulevard Général Wahis, 53, B-1030 Brussels, Belgium

Herewith declares that :

Type: MARUYAMA Hedge Trimmer The hand-held Hedge trimmers are powered internal combustion-engine.				
Serial number: **A000001~M999999**				
Model	Use	Net installed power (kw/ min^{-1})	Measured sound power level (dB_A)	Guaranteed sound power level (dB_{AG})
HT237D	Hedge trimmer	0,77/ 7500	107	109
HT238D	Hedge trimmer	0,77/ 7500	107	109
HT238DL	Hedge trimmer	0,77/ 7500	107	109

- Does comply with the provisions of the “Machinery” Directive 2006/42/EC, Annex II A.
- Does comply with the provisions of the “Electromagnetic compatibility” 2004/108/EC amended 2014/30/EU, and applicable supplements.
- Does comply with the provisions of the “Noise emission in the environment by equipment for use outdoors “Directive 2000/14/EC Annex V, amended 2005/88/EC.
- Complies with the provisions of REGULATION (EU) 2016/1628 “Gaseous and particulate pollutant emission limits and type-approval for internal combustion engines for non-road mobile machinery”
  And furthermore declares that.
- The following harmonized standards have been applied:
  ISO 12100:2010 Safety of machinery-Basic concept, general principles for design.
  ISO 10517:2009 Powered hand-held hedge trimmers-Safety.
- The following (parts/clauses of) technical standards and specifications have been used:
  CISPR12:1997 Limits and methods of measurement of radio interference characteristics of vehicles, motorboats and spark-ignited engine-driven.

Maruyama Mfg. Co., Inc.
4-15, Uchi-kanda 3-Chome, Chiyoda-ku, Tokyo, 101-0047 Japan
December 3, 2018

Junichi Sugimoto

Managing Director
Junichi Sugimoto

www.foreroagro.com

DECLARACIÓN CE DE CONFORMIDAD

Nombre y dirección del fabricante :
Maruyama Mfg. Co., Inc.
4-15, Uchi-kanda 3-Chome, Chiyoda-ku, Tokio, 101-0047 Japón
Nombre y dirección de la persona que compiló los archivos técnicos :
Obelis European Authorized Representative Center (O.E.A.R.C.)
Boulevard Général Wahis, 53, B-1030 Bruselas, Bélgica
Nombre y dirección del representante autor izado europeo :
Obelis European Authorized Representative Center (O.E.A.R.C.)
Boulevard Général Wahis, 53, B-1030 Bruselas, Bélgica

Por la presente declara para que surta los efectos oportunos que la máquina:

Tipo: Cortasetos MARUYAMA Los cortasetos manuales están equipados con un motor de combustión interna.				
Número de serie: **A000001~M999999**				
Modelo	Uso	Potencia neta instalada (kw/ min^{-1})	Nivel de potencia sonora medida (dB_A)	Nivel de potencia sonora garantizada (dB_{AG})
HT237D	Cortasetos	0,77/ 7500	107	109
HT238D	Cortasetos	0,77/ 7500	107	109
HT238DL	Cortasetos	0,77/ 7500	107	109

- Cumple con las cláusulas de “Maquinarias” directiva 2006/42/CE, Anexo II A.
- Cumple con las cláusulas de “Compatibilidad electromagnética" directiva 2004/108/CE, 2014/30/UE enmendado así también los accesorios afines.
- Cumple con las cláusulas de “Emision de sonido en el medio ambiente por equipos para uso al aire libre” directiva 2000/14/CE Anexo V, 2005/88/CE enmendado.
- Cumple con las disposiciones de la REGLAMENTO (UE) 2016/1628 “limites d'émission pour les gaz polluants et les particules polluantes et la réception par type pour les moteurs à combustion interne destinés aux engins mobiles non routiers”.
- Los siguientes estándares compatibles han sido aplicados:
  ISO 12100:2010 Seguridad de las máquinas. Principios generales para el diseño. Evaluación del riesgo y reducción del riesgo.
  ISO 10517:2009 Recortadoras de setos motorizadas portátiles. por motor térmico. Seguridad.
- Foram utilizados os seguintes (partes/clausulas de) parâmetros técnicos e especificações:
  CISPR12:1997 Límites y métodos de medición de las características de las interferencias radiales de los vehículos, lanchas y motores con encendido por chispa.

Maruyama Mfg. Co., Inc.
4-15, Uchi-kanda 3-Chome, Chiyoda-ku, Tokio, 101-0047 Japón
Diciembre 3, 2018

Junichi Sugimoto

Director General
Junichi Sugimoto

ENGLISH
ESPAÑOL
PORTUGUÊS

www.foreroagro.com

DECLARAÇÃO DE CONFORMIDADE DA CE

Nome e morada do fabricante :
Maruyama Mfg. Co., Inc.
4-15, Uchi-kanda 3-Chome, Chiyoda-ku, Tóquio, 101-0047 Japão
Nome e morada da pessoa que compilou os dossiers técnicos :
Obelis European Authorized Representative Center (O.E.A.R.C.)
Boulevard Général Wahis, 53, B-1030 Bruxelas, Bélgica
Nome e morada do representante europeu autorizado :
Obelis European Authorized Representative Center (O.E.A.R.C.)
Boulevard Général Wahis, 53, B-1030 Bruxelas, Bélgica

Características da máquina:

Tipo: Corta-Sebes MARUYAMA As corta-sebes manuais são equipadas com motor de combustão interna.				
Número de série: **A000001~M999999**				
Modelo	Uso	Potência líquida instalada (kw/ min^{-1})	Nível de potência acústica medido (dB_A)	Nível de potência acústica garantido (dB_{AG})
HT237D	Corta-Sebes	0,77/ 7500	107	109
HT238D	Corta-Sebes	0,77/ 7500	107	109
HT238DL	Corta-Sebes	0,77/ 7500	107	109

- Cumpre com as disposições na directiva de “Maquinaria” 2006/42/CE, Anexo II A.
- Cumpre com as disposições na directiva de “Compatibilidade Electromagnética” 2004/108/CE, 2014/30/UE alterado, e suplementos aplicáveis.
- Cumpre com as directivas “Emissões sonoras para o ambiente do equipamento para utilização no exterior” 2000/14/CE Anexo V, 2005/88/CE alterado.
- Cumpre as disposições do REGULAMENTO (UE) 2016/1628 “limites de emissão de gases e partículas poluentes e à homologação de motores de combustão interna para máquinas móveis não rodoviárias”.
- Foram aplicados os seguintes padrões harmonizados:
  ISO 12100:2010 Segurança de máquinas - Princípios Gerais de Configuração - Avaliação e Redução de Risco.
  ISO 10517:2009 Recortadoras de setos motorizadas portáteis. Seguridad.
- Foram utilizados os seguintes (partes/clausulas de) parâmetros técnicos e especificações:
  CISPR12:1997 Limites e métodos de medida de características de interferência rádio de veículos, barcos motorizados e motores de ignição.

Maruyama Mfg. Co., Inc.
4-15, Uchi-kanda 3-Chome, Chiyoda-ku, Tóquio, 101-0047 Japão
Dezembro 3, 2018

Junichi Sugimoto

Director Executivo
Junichi Sugimoto

Manufacturer/ Fabricante/ Fabricante:
Maruyama Mfg. Co., Inc. 4-15, Uchi-kanda 3-Chome, Chiyoda-ku, Tokyo, 101-0047, Japan
Name and address of the european authorized representative/
Nombre y dirección del representante autor izado europeo/
Nome e morada do representante europeu autorizado:
Obelis European Authorized Representative Center (O.E.A.R.C.)
Boulevard Général Wahis, 53, B-1030 Brussels, Belgium
Tel: +(32) 2. 732.59.54 Fax: +(32) 2.732.60.03
E-Mail : mail@obelis.net

Original Instruction
Instrucción Original
Instrução Original
P/N 278278-06 1812 IN

www.foreroagro.com